KitchenAid®

MICROWAVE OVEN
FOUR À MICRO-ONDES

Use & Care Guide
Guide d'utilisation et d'entretien

For questions about features, operations/performance, parts, accessories, or service, call: **1-800-422-1230** or visit our website at **www.kitchenaid.com/owners.**

Pour toute question concernant les caractéristiques, le fonctionnement/les performances, les pièces, les accessoires ou le service, appelez le 1-800-422-1230 ou visitez notre site Web à l'adresse **www.kitchenaid.com/owners.**

In Canada, call: **1-800-807-6777** or visit our website at **www.kitchenaid.ca/owners**.

Au Canada, composez le 1-800-807-6777 ou visitez notre site Web à l'adresse **www.kitchenaid.ca/owners**.

Modèles
YKMCS3020TPS*, YKMCS3020TBL*, YKMCS3020TWH*

TABLE OF CONTENTS

MICROWAVE OVEN SAFETY..... 3
PRECAUTIONS TO AVOID POSSIBLE EXPOSURE TO EXCESSIVE MICROWAVE ENERGY..... 4
INSTALLATION INSTRUCTIONS..... 5
Unpacking..... 5
Location Requirements..... 5
Electrical Requirements..... 5
PARTS AND FEATURES..... 6
Turntable..... 6
Broill Elemen.t..... 6
MICROWAVE OVEN CONTROL..... 7
Display..... 7
Standby mode..... 7
Mute On/Off..... 7
Cooking End..... 7
Clock..... 8
Express Start..... 8
Timer..... 8
Keypad Instructions..... 9
MICROWAVE OVEN USE..... 13
Food Characteristics..... 13
Cooking Guidelines..... 13
Cookware and Dinnerware..... 14
Aluminum Foil and Metal..... 14
Cooking Menu..... 14
Popcorn..... 15
Reheat..... 15
Soften..... 15
Melt..... 15
Keep Warm..... 15
Auto Defrost..... 16
Broil..... 16
Combi..... 16
MICROWAVE OVEN CARE..... 17
General Cleaning..... 17
TROUBLESHOOTING..... 18
ASSISTANCE OR SERVICE..... 19
In the U.S.A..... 19
In Canada..... 19
Replacement Parts..... 19

SÉCURITÉ DU FOUR À MICRO-ONDES

SÉCURITÉ DU FOUR À MICRO-ONDES..... 20
PRÉCAUTIONS POUR ÉVITER UNE EXPOSITION POSSIBLE À UNE ÉNERGIE MICRO-ONDE EXCESSIVE..... 21
INSTRUCTIONS D'INSTALLATION..... 22
Déballage..... 22
Exigences d'emplacement..... 22
Exigences électriques..... 22
PIÈCES ET CARACTÉRISTIQUES..... 23
Plateau tournant..... 23
Élément de grill..... 23
COMMANDES DU FOUR À MICRO-ONDES..... 24
Affichage..... 24
Mode veille..... 24
Activation/désactivation du son..... 24
Fin de cuisson..... 24
Horloge..... 25
Démarrage rapide..... 25
Minuteur..... 25
Instructions du clavier numérique..... 26
UTILISATION DU FOUR À MICRO-ONDES..... 30
Caractéristiques des aliments..... 30
Directives de cuisson..... 30
Ustensiles de cuisson et vaisselle..... 31
Papier d'aluminium et métal..... 31
Menu de cuisson..... 31
Maïs soufflé..... 32
Réchauffer..... 32
Ramollir..... 32
Faire fondre..... 32
Maintien au chaud..... 32
Décongélation automatique..... 33
Grill..... 33
Combiné..... 33
ENTRETIEN DU FOUR À MICRO-ONDES..... 34
Nettoyage général..... 34
DÉPANNAGE..... 35
ASSISTANCE OU SERVICE..... 36
Aux États-Unis..... 36
Au Canada..... 36
Pièces de rechange..... 36

MICROWAVE OVEN SAFETY

Your safety and the safety of others are very important.

We have provided many important safety messages in this manual and on your appliance. Always read and obey all safety messages.



This is the safety alert symbol.

This symbol alerts you to potential hazards that can kill or hurt you and others.

All safety messages will follow the safety alert symbol and either the word “DANGER” or “WARNING.” These words mean:

⚠DANGER — **You can be killed or seriously injured if you don't immediately follow instructions.**

⚠WARNING — **You can be killed or seriously injured if you don't follow instructions.**

All safety messages will tell you what the potential hazard is, tell you how to reduce the chance of injury, and tell you what can happen if the instructions are not followed.

IMPORTANT SAFETY INSTRUCTIONS

When using electrical appliances basic safety precautions should be followed, including the following:

WARNING: To reduce the risk of burns, electric shock, fire, injury to persons, or exposure to excessive microwave energy:

- Read all instructions before using the microwave oven.
- Read and follow the specific “PRECAUTIONS TO AVOID POSSIBLE EXPOSURE TO EXCESSIVE MICROWAVE ENERGY” found in Page 4.
- The microwave oven must be grounded. Connect only to properly grounded outlet. See “GROUNDING INSTRUCTIONS” found in the “INSTALLATION INSTRUCTIONS” section.
- Install or locate the microwave oven only in accordance with the provided Installation Instructions.
- Some products such as whole eggs in the shell and sealed containers - for example, closed glass jars - are able to explode and should not be heated in the microwave oven.
- Use the microwave oven only for its intended use as described in the manual. Do not use corrosive chemicals or vapors in the microwave oven. This type of oven is specifically designed to heat, cook, or dry food. It is not designed for industrial or laboratory use.
- HOT CONTENTS CAN CAUSE SEVERE BURNS. DO NOT ALLOW CHILDREN TO USE THE MICROWAVE. Use caution when removing hot items.
- Do not operate the microwave oven if it has a damaged cord or plug, if it is not working properly, or if it has been damaged or dropped.
- The microwave oven should be serviced only by qualified service personnel. Call an authorized service company for examination, repair, or adjustment.
- Do not cover or block any openings on the microwave oven.
- Do not store this microwave oven outdoors. Do not use the microwave oven near water - for example, near a kitchen sink, in a wet basement, near a swimming pool, or similar locations.
- Do not immerse cord or plug in water.
- Keep cord away from heated surfaces.
- Do not let cord hang over edge of table or counter.
- See door surface cleaning instructions in the “Microwave Oven Care” section.
- To reduce the risk of fire in the oven cavity:
  - Do not overcook food. Carefully attend the microwave oven when paper, plastic, or other combustible materials are placed inside the oven to facilitate cooking.
  - Remove wire twist-ties from paper or plastic bags before placing bags in oven.
  - If materials inside the oven ignite, keep oven door closed, turn oven off, and disconnect the power cord, or shut off power at the fuse or circuit breaker panel.
  - Do not use the cavity for storage purposes. Do not leave paper products, cooking utensils, or food in the cavity when not in use.

- Oversized food or oversized metal utensils should not be inserted in a microwave/ toaster oven as they may create a fire or risk of electric shock.
- Do not clean with metal scouring pads.Pieces can burn off the pad and touch electrical parts involving a risk of electric shock.
- Do not use paper products when appliance is operated in the toaster mode.
- Do not store any materials, other than manufacturer's recommended accessories, in this oven when not in use.
- Do not cover racks or any other part of the oven with metal foil. This will cause overheating of the oven.
- Liquids, such as water, coffee, or tea are able to be overheated beyond the boiling point without appearing to be boiling. Visible bubbling or boiling when the container is removed from the microwave oven is not always present.

THIS COULD RESULT IN VERY HOT LIQUIDS SUDDENLY BOILING OVER WHEN THE CONTAINER IS DISTURBED OR A SPOON OR OTHER UTENSIL IS INSERTED INTO THE LIQUID.

To reduce the risk of injury to persons:

– Do not overheat the liquid.

– Stir the liquid both before and halfway through heating it.

– Do not use straight-sided containers with narrow necks.

– After heating, allow the container to stand in the microwave oven for a short time before removing the container.

– Use extreme care when inserting a spoon or other utensil into the container.

SAVE THESE INSTRUCTIONS

PRECAUTIONS TO AVOID POSSIBLE EXPOSURE TO EXCESSIVE MICROWAVE ENERGY

(a) Do not attempt to operate this oven with the door open since open-door operation can result in harmful exposure to microwave energy. It is important not to defeat or tamper with the safety interlocks.

(b) Do not place any object between the oven front face and the door or allow soil or cleaner residue to accumulate on sealing surfaces.

(c) Do not operate the oven if it is damaged. It is particularly important that the oven door close properly and that there is no damage to the:

(1) Door (bent),

(2) Hinges and latches (broken or loosened),

(3) Door seals and sealing surfaces.

(d) The oven should not be adjusted or repaired by anyone except properly qualified service personnel.

This device complies with Industry Canada ICES-001.

INSTALLATION INSTRUCTIONS

Unpacking

1. Empty the microwave oven of any packing materials.
2. Clean the inside with a soft, damp cloth.
3. Check for damage, such as:
   - a door that is not lined up correctly,
   - damage around the door, or
   - dents on the interior or exterior of the microwave oven.

   If there is any damage, do not operate the microwave oven until a designated service technician has checked it and made any needed repairs.

NOTE: To avoid damage to the microwave oven, **do not remove microwave inlet cover**. See the "Parts and Features" section.

Location Requirements

⚠WARNING

Excessive Weight Hazard

Use two or more people to move and install microwave oven.

Failure to do so can result in back or other injury.

IMPORTANT: The control side of the microwave oven is the heavy side. Handle the microwave oven gently. The weight of the microwave oven is over 35 lbs (15.9 kg).

- Place the microwave oven on a cart, counter, table, or shelf that is strong enough to hold the microwave oven and the food and utensils you place inside it.
- The microwave oven should be at a temperature above 50 °F (10 °C) for proper operation.

NOTE: Some models can be built into a wall or cabinet by using one of the trim kits listed in the "Assistance or Service" section.

- The microwave oven rear plate must be placed close to the wall. The installation height needs to be higher than 916 mm.
- Make sure the microwave oven legs are in place to ensure proper airflow. If vents are blocked, a sensitive thermal device may automatically turn the microwave oven off. The microwave oven should work properly once it has cooled.

Electrical Requirements

⚠WARNING



Electrical Shock Hazard

Plug into a grounded 3 prong outlet.

Do not remove ground prong.

Do not use an adapter.

Do not use an extension cord.

Failure to follow these instructions can result in death, fire, or electrical shock.

Observe all governing codes and ordinances.

Required:

- A 120 V, 60 Hz, AC only, 15 A or 20 A electrical supply with a fuse or circuit breaker.

Recommended:

- A time-delay fuse or time-delay circuit breaker.
- A separate circuit serving only this microwave oven.

GROUNDING INSTRUCTIONS

- **For all cord connected appliances:**
  The microwave oven must be grounded. In the event of an electrical short circuit, grounding reduces the risk of electric shock by providing an escape wire for the electric current. The microwave oven is equipped with a cord having a grounding wire with a grounding plug. The plug must be plugged into an outlet that is properly installed and grounded.

WARNING: Improper use of the grounding plug can result in a risk of electric shock. Consult a qualified electrician or serviceman if the grounding instructions are not completely understood, or if doubt exists as to whether the microwave oven is properly grounded.

Do not use an extension cord. If the power supply cord is too short, have a qualified electrician or serviceman install an outlet near the microwave oven. A short power supply cord is provided to reduce the risks resulting from becoming entangled in or tripping over a longer cord.

SAVE THESE INSTRUCTIONS

PARTS AND FEATURES

This manual may cover several different models. The model you have purchased may have some or all of the features shown here. The appearance of your particular model may differ slightly from the illustrations in this manual.

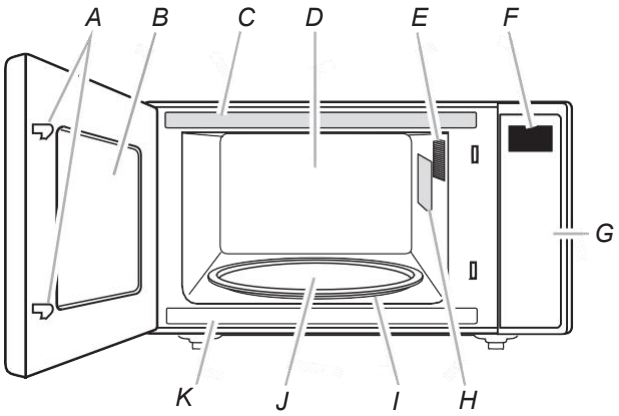

A. Door lock system
B. Window
C. Cooking guide label
D. Back panel
E. Microwave oven light
F. Display
G. Control panel
*H. Microwave inlet cover**
I. Removable turntable support
J. Glass turntable
K. Model and serial number plate

Parts and Features

Not Shown: Grill element (on cavity ceiling)

***NOTE:** To avoid damage to the microwave oven,do not removemicrowave inlet cover. See the “Parts and Features” section.

Turntable

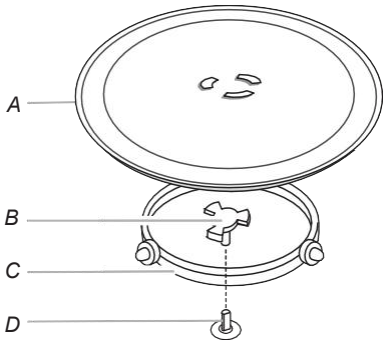

A.Turntable
B.Hub
C.Support
D.Shaft

The turntable can rotate in either direction to help cook food more evenly. For best cooking results, do not operate the microwave oven without having the turntable in place. See the “Assistance or Service” section to reorder any of the parts.

To Install:

1. Place the support on the microwave oven cavity bottom.
2. Place the turntable on the support.

   Fit the raised, curved wedges in the center of the turntable bottom between the three spokes of the hub. The rollers on the support should fit inside the turntable bottom ridge.

Broil Element

The microwave oven uses a cal rod thermal element for broiling. The microwave oven cavity and door will become hot. See the “Pa rts and Features” section. The use of oven mitts is recommended.

Broil Accessories

Grill Rack

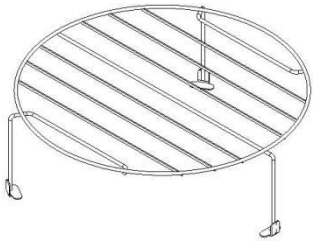

Grill Rack and Turntable

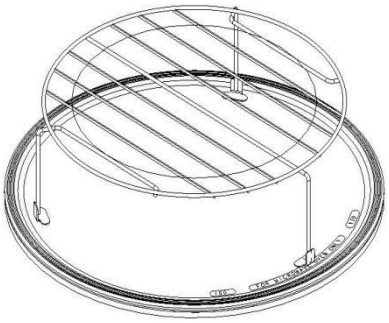

MICROWAVE OVEN CONTROL

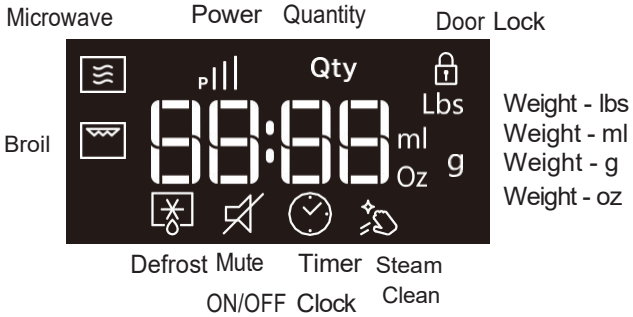

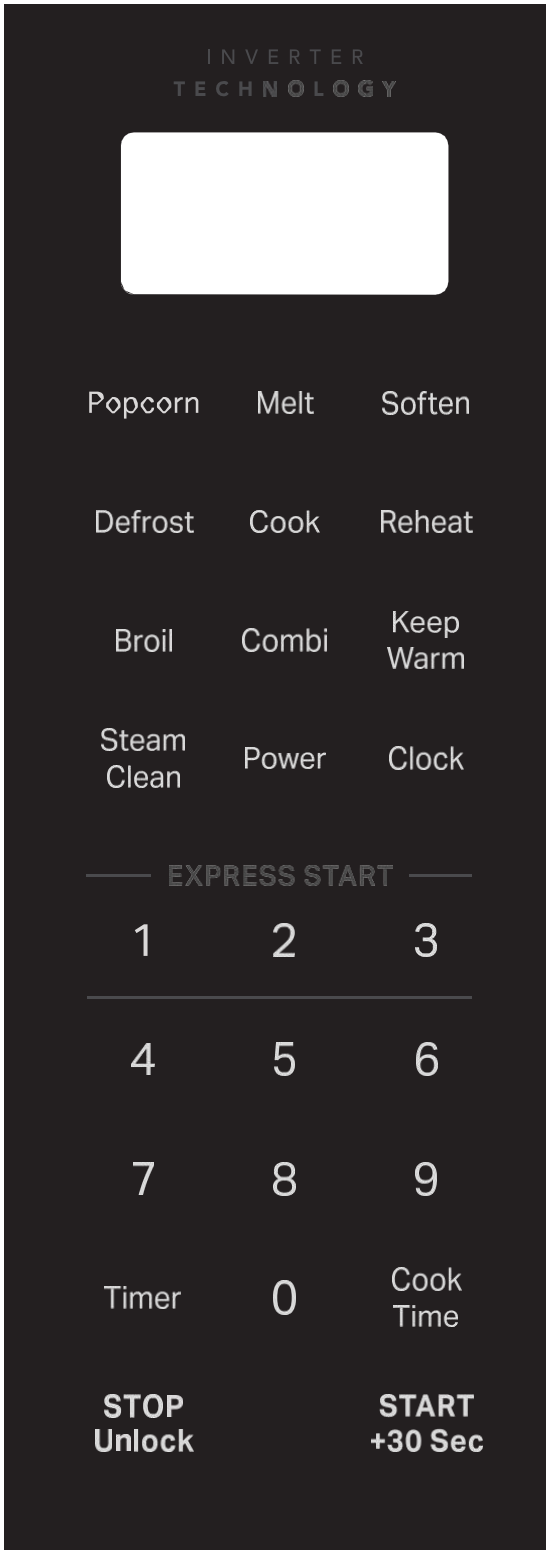

Display

When power is first supplied to the microwave oven, “12 Hr” will appear in the display. User can press Clock button to change 12 or 24 hour format.

Press START button to confirm. Then the screen shows “00:00”.

Standby mode

When no functions are being used, the microwave oven will switch to Standby mode.

After function selection, press the STOP/UNLOCK button to exit the function selection. If you again press the STOP/UNLOCK button it will be a invalid, as cooking mode is not activated.

When cooking mode is activated and the user presses the STOP/UNLOCK button, the STOP/UNLOCK functions will be triggered at the same time. Press the STOP/UNLOCK button again to cancel the function and return to Standby mode.

Mute On/Off

This function allows the user to activate/deactivate all the sounds played by the appliances, includes button press, warnings, alarm, even end audio feedback.

Press Keep Warm button and hold for 3 seconds to put into mute, hold the button again for 3 seconds to turn on the sound.

Cooking End

When the cooking is finished, the display will show the text “End”. A reminder acoustic beep will signal.

1. After the Cooking End, If you press the STOP/UNLOCK button, takes out the food and closes the door again, the interface will display the clock, it will switch to 1-step door opening.
2. If you will not remove the food within 30 minutes, it will consistently display “END” for 30 minutes, and automatically return to standby mode and unlock after 30 minutes and it will switch to 1-step door opening.
3. Lamp off , Fan work for 1 min and display will show "FAn ".

Clock

The microwave oven must be in standby.

1. Press Clock button once to enter clock setting. (In standby mode)
2. Press the keypad 0-9 button to set the hour.
3. Press keypad 0-9 button to set the minute.
4. Press START or CLOCK button to confirm the setting.

Express Start

Press the keypad button 1 or 2 or 3, the microwave oven at 100% power for 1 min, 2 min, 3 min of cook time directly. No need press START button to confirm.

NOTE: The function can be active only in idle state.

Timer

To Set:

1. Press Timer button
2. Press keypad 0- 9 button to enter desired time.
3. Press START button. When the set time ends, the end-of-timer.

NOTE: The function can be set only in Standby mode.

Keypad Instructions

Keypad	Feature	Instructions
Timer	Set the Timer	To set the timer, follow the instructions below: **1.** Press TIMER button, it will show 30:00. **2.** Press the keypad 0-9 button to select timer values. (00:01-60:00) **3.** Press START button to confirm. **NOTE:** When the Timer countdown is achieved in the display, press STOP/UNLOCK to cancel the timer.When in standby mode and the electromagnet is locked, press STOP/UNLOCK once unlocks the electromagnet for 10 seconds; press it twice cancels the timer.
Power	Set Cook Power	To set the cook power, follow the instructions below: **1.** In standy mode, Press Cook Time button. Default time is"00:00 " **2.** Press number buttons to enter desired time, from 0:01 to 90:00. **3.** Press the Power button to confirm and display will show default Power Level "1 0 0". **4.** Press number buttons or Power button to set the power level. **5.** Press START button and oven will work
Cook Time	Set Cook Time	To set the cook time, follow the instructions below: **1.** In standy mode, Press the Power button. Default Power Level is "1 0 0". **2.** Press number buttons or Power button to set the power level. **3.** Press Cook Time or START button to confirm, display will show 00:00. **4.** Press number buttons to set the desired time, from 0:01 to 90:00. **5.** Press START button and oven will work
START (+ 30 Sec)	Add 30 Seconds	The button START can be used in two ways: **1.** To start the microwave by cooking for 30 seconds with FULL power in idle state. **2.** To increase a cooking time using increments of 30 seconds. Each press adds 30 seconds.
START (+ 30 Sec)	Start Function	Press the START button to start any cooking function. If cooking is interrupted by opening the door, touch the START button after the door is closed again to resume the cycle.
STOP/UNLOCK	Microwave Pause/Stop Function	The STOP/UNLOCK button stops any microwave oven function except for the clock. The microwave oven will also turn off when the door is opened. When the door is opened, the element(s) will turn off, but the microwave oven light will remain on. Close the door and touch the START button to resume the preset cycle.
Clock	Set the clock	The function allows to set the clock. To use: **1.** In standy mode, Press "Clock" button, current time will show on the display. If no, it will show default time "00:00" **2.** Press "keypad 0-9" button to adjust cook time. **3.** Press START/+30 Sec or Clock button to confirm.
STOP/UNLOCK	2-Step Door Opening	This microwave comes with the added feature of a 2-step door opening functionality to avoid unintended access. The STOP/UNLOCK button can be used to pause/cancel the function during or after cook time. The STOP/UNLOCK button can be used for 2-step door opening: **1.** Once you set the cooking time and press the START button, the Door Lock icon will appear on the display. **2.** To open the microwave: ■ Press STOP/UNLOCK. ■ Pull the door handle.

Keypad	Feature	Instructions
		NOTE: Once you press the STOP/UNLOCK button to stop/pause any function, the Door Lock icon will disappear for 10 seconds and you will be able to pull the door handle to open the door. The Door Lock icon will reappear after 10 seconds and require you to repeat steps 1 and 2 to open the door. **NOTE:** When the machine is powered on after plug-in, the 2-Step Door function will not be triggered. If a cooking cycle starts after the door closes, then 2 steps are required to open the door. Once the 2 steps have been used to open the door, if the door closes and no cooking power is applied, then you can open the door by just pulling the door handle. **NOTE:** This microwave comes with the added feature of a 2-step door opening functionality to avoid unintended access. When children do not have access to the appliance, there is a disable function if the 2-step functionality is not needed. Disable/Enable 2-step door function operation on the display: Steps to disable the 2-step door function operation: **1.** After pressing the STOP/UNLOCK button for 3 seconds, “dI: 0” will show on the display. **2.** After pressing the “0” button, “dI: 1” will show on the display. **3.** Press the START button to confirm. **NOTE:** DI (Disable) **NOTE:** If you unplug the microwave, it will remember the last operation. You will not need to disable or enable the 2 step door function again. Steps to enable the 2-step door function operation: **1.** After pressing the STOP/UNLOCK button for 3 seconds, “EA: 0” will show on the display. **2.** After pressing the “0” button, “EA: 1” will show on the display. **3.** Press the START button to confirm. **NOTE:** EA (Enable) **IMPORTANT:** Disabling this feature should only be done when the owner is certain and children are not present.
0-9	Keypad Number	User can press 0-9 keypad number to select cook time, food class, food weight and power level.
0	Display Language Switch	The display language can be switched between English (En) and French (Fr). The default is En. **1.** In standby mode, press and hold the keypad 0 button for 3 seconds to switch language to French. The "Fr" will appear on the display. **2.** Press and hold the keypad 0 button for 3 seconds again to switch language to English. The "En" will appear on the display. **3.** In French mode, corresponding menu prompt language will show as below: -“End” will show “Fin” on the display -“door” will show “PrtE” on the display -“FAn” will show “Air” on the display
8	Weight Switch	The system can be switched between imperial and metric weight units. The default is imperial. **1.** In standby mode, press and hold the keypad 8 button for 3 seconds, it will show 88:88, ml and g for 3 s. Then back to standby mode, which is metric. **2.** Press and hold the keypad 8 button for 3 s, it will show 88:88, Lbs and Oz for 3 s. Then back to standby mode, which is imperial.

Keypad	Feature	Instructions
Keep Warm	Turn on or off beep sound	The function allows to turn on or off the beep sound: **1.** Press “Keep Warm” button and hold 3 seconds to put into mute, the MUTE OFF icon will be shown on display. **2.** Hold the button again for 3 seconds to turn on the sound.
Keep Warm	Keep Warm	The function allows to keep your dishes warm. To use: **1.** In standy mode, Press “Keep Warm” button, default time “30:00” will show on the display. **2.** Press “Keep Warm” or keypad 1-4 button to select 15 min, 30 min, 45 min or 60 min. **3.** Press START button. **NOTE:** The Keep Warm cycle last for a duration of 15 min (default 30 minutes), the maximum time is 60 min.
Popcorn	Popcorn	To use the popcorn preset, follow the instructions below: **1.** In standby mode, Press “Popcorn” button repeatedly to select the bag size. **2.** Press START button.
Defrost	Defrost	The Defrost function helps that frozen food. To defrost, follow the instructions below: P01-Manual Defrost: **1.** Press “Defrost” button, P01 will show on display. (In standby mode) **2.** Press START button to confirm. Default time “00:00” will show on the display. **3.** Press keypad 0-9 button to adjust defrost cooking time. (00:01-90:00) **4.** Press START button. P02-P04 Auto Defrost **1.** Press “Defrost” button twice, P02 will show on display (In standby mode) **2.** Press “Defrost” button or keypad 1-4 button to select Manual defrost or the desired food class. **3.** Press START button to confirm and it will show 0.2 or 90. **4.** Press keypad button to adjust desired weight. **5.** Press START button.
Reheat	Reheat	To reheat using preset functions, follow the instructions below: **1.** Press “Reheat” button, P01 will show on display. (In standby mode) **2.** Press “Reheat” button or keypad 1-4 button to select the food class. P01…P04. **3.** Press START button. **NOTE:** See the Reheat section in this guide for the food category or reference sticker on the front plate of the microwaves. **4.** Sensor Cooking: A sensor in the microwave oven detects humidity released from the food as it heats and adjust the cook time accordingly. (For non-sensor cooking, the display will show the default weight. Press the keypad 0-9 button to adjust desired weight. Press the START button.)
Cook	Cook	For Cook mode, it is not necessary to set the time and power, follow the instructions below: **1.** Press “Cook” button, the P01 will show on display.(In standby mode) **2.** Press keypad 1-6 button or “Cook” button to select a food category. See the Cook Menu section in this guide for the food category or reference sticker on the front plate of the microwaves. **3.** Press START button.

Keypad	Feature	Instructions
Soften	Soften	The Soften function is used to soften food. To use: **1.** In standby mode, Press “Soften” button, P01 will show on display. **2.** Press “Soften” button or keypad 1-3 button to select a food category, see the Soften section in this guide for the food category or reference the sticker on the door of the microwave. Press START button to confirm. **3.** Use keypad 0-9 button to adjust the quantity **4.** Press START button.
Melt	Melt	The Melt function is used to melt food. To use: **1.** In standby mode, Press “Melt” button, P01 will show on display. **2.** Press “Melt” button or keypad 1-2 button to select a food category, see the Melt section in this guide for the food category or reference the sticker on the door of the microwave. Press Start button to confirm. **3.** Use keypad 0-9 button to adjust the quantity. **4.** Press START button.
Steam Clean	Auto cleaning cycle	The cleaning cycle will help to clean the microwave oven cavity 1. Place 1 cup of water (~250mL) in the middle of the cavity. 2. Press "Steam Clean" button, default "11:00" time will show on display 3. Press the START button to start the function (After finishing the water heat-up cycle (8 min), the cavity lamp and fan will be off , the countdown time is shown.) **NOTE:** Please follow Tips and Suggestions in Steam Clean section
Broil	Broil cooking	The function allows to broill cooking. To use: **1.** In standby mode, Press “Broil” button, default time “00:30” will show on the display. **2.** Press “keypad 0-9” button to adjust cooking time, from 0:01 to 90:00. **3.** Press START/+30 Sec button.
Combi	Combi	The function allows to combi cooking. To use: **1.** In standby mode, Press “Combi” button, default “C01” will show on the display. **2.** Press “Combi” or keypad 1-2 button to select a food category, see the Combi section in this guide for the food category or reference the sticker on the door of the microwave. **3.** Press START/+30 Sec button, the display will show 00:00. **4.** Press “keypad 0-9” button to adjust cooking time, from 0:01 to 90:00. **5.** Press START/+30 Sec button. **NOTE:** – Ensure that the utensils used are microwave safe and heat resistant when you use this function. – Don’t use plastic utensils when grilling. They will melt. Items of wood or paper are not suitable either. – Be careful, don’t touch the grill element.

MICROWAVE OVEN USE

A magnetron in the microwave oven produces microwaves which reflect off the metal floor, walls, and ceiling and pass through the turntable and appropriate cookware to the food. Microwaves are attracted to and absorbed by fat, sugar, and water molecules in the food, causing them to move, producing friction and heat which cooks the food.

- To avoid damage to the microwave oven, do not lean on or allow children to swing on the microwave oven door.
- To avoid damage to the microwave oven, do not operate microwave oven when it is empty.
- Baby bottles and baby food jars should not be heated in microwave oven.
- Clothes, flowers, fruit, herbs, wood, gourds, and paper, including brown paper bags and newspaper, should not be dried in the microwave oven.
- Paraffin wax will not melt in the microwave oven because it does not absorb microwaves.
- Use oven mitts or pot holders when removing containers from microwave oven.
- Do not overcook potatoes. At the end of the recommended cook time, potatoes should be slightly firm. Let potatoes stand for 5 minutes. They will finish cooking while standing.
- Do not cook or reheat whole eggs inside the shell. Steam buildup in whole eggs may cause them to burst, requiring significant cleanup of microwave oven cavity. Cover poached eggs and allow a standing time.

Food Characteristics

When microwave cooking, the amount, size and shape, starting temperature, composition and density of the food affect cooking results.

Amount of Food

The more food heated at once, the longer the cook time needed. Check for doneness and add small increments of time if necessary.

Size and Shape

Smaller pieces of food will cook more quickly than larger pieces, and uniformly shaped foods cook more evenly than irregularly shaped food.

Starting Temperature

Room temperature foods will heat faster than refrigerated foods, and refrigerated foods will heat faster than frozen foods.

Composition and Density

Foods high in fat and sugar will reach a higher temperature and will heat faster than other foods. Heavy, dense foods, such as meat and potatoes, require a longer cook time than the same size of a light, porous food, such as cake.

Cooking Guidelines

Covering

Covering food helps retain moisture, shorten cook time, and reduce spattering. Use the lid supplied with cookware. If a lid is not available, wax paper, paper towels, or plastic wrap approved for microwave ovens may be used. Plastic wrap should be turned back at one corner to provide an opening to vent steam. Condensation on the door and cavity surfaces is normal during heavy cooking.

Stirring and Turning

Stirring and turning redistribute heat evenly to avoid overcooking the outer edges of food. Stir from outside to center. If possible, turn food over from bottom to top.

Arranging

If heating irregularly shaped or different-sized foods, arrange the thinner parts and smaller-sized items toward the center. If cooking several items of the same size and shape, place them in a ring pattern, leaving the center of the ring empty.

Piercing

Before heating, use a fork or small knife to pierce or prick foods that have a skin or membrane, such as potatoes, egg yolks, chicken livers, hot dogs, and sausage. Prick in several places to allow steam to vent.

Shielding

Use small, flat pieces of aluminum foil to shield the thin pieces of irregularly shaped foods, bones and foods such as chicken wings, leg tips, and fish tails. See the “Aluminum Foil and Metal” section first.

Standing Time

Food will continue to cook by the natural conduction of heat even after the microwave cooking cycle ends. The length of standing time depends on the volume and density of the food.

Cookware and Dinnerware

Cookware and dinnerware must fit on the turntable. Always use oven mitts or pot holders when handling because any dish may become hot from heat transferred from the food. Do not use cookware and dinnerware with gold or silver trim. Use the following chart as a guide, then test before using.

Material	Recommendations
Aluminum Foil, Metal	See the “Aluminum Foil and Metal” section.
Browning Dish	Bottom must be at least 3/16" (5 mm) above the turntable. Follow manufacturer’s recommendations.
Ceramic Glass, Glass	Acceptable for use
China, Earthenware	Follow manufacturer’s recommendations.
Melamine	Follow manufacturer’s recommendations.
Paper: Towels, Dinnerware, Napkins	Use non-recycled and those approved by the manufacturer for microwave oven use.
Plastic: Wraps, Bags, Covers, Dinnerware, Containers	Use those approved by the manufacturer for microwave oven use.
Pottery and Clay	Follow manufacturer’s recommendations.
Silicone Bakeware	Follow manufacturer’s recommendations.
Straw, Wicker, Wooden Containers	Do not use in microwave oven.
Wax Paper	Acceptable for use

To Test Cookware or Dinnerware for Microwave Use:

1. Place cookware or dinnerware in microwave oven with 1 cup (250 mL) of water beside it.
2. Cook at 100% cooking power for 1 minute.

Do not use cookware or dinnerware if it becomes hot and the water stays cool.

Aluminum Foil and Metal

Always use oven mitts or pot holders when removing dishes from the microwave oven.

Aluminum foil and some metal can be used in the microwave oven. If not used properly, arcing (a blue flash of light) can occur and cause damage to the microwave oven.

OK for Use

Racks and bakeware supplied with the microwave oven (on some models), aluminum foil for shielding, and approved meat thermometers may be used with the following guidelines:

- To avoid damage to the microwave oven, do not allow aluminum foil or metal to touch the inside cavity walls, ceiling, or floor.
- Always use the turntable.
- To avoid damage to the microwave oven, do not allow contact with another metal object during microwave cooking.

Do Not Use

Metal cookware and bakeware, gold, silver, pewter, non-approved meat thermometers, skewers, twist ties, foil liners such as sandwich wrappers, staples, and objects with gold or silver trim or a metallic glaze should not be used in the microwave oven.

For Use with Grill Element

Use the provided tall grill rack with an oven proof pan to catch the drippings.

Cooking Menu

The microwave oven has been programmed with common microwave foods, their quantities, cook powers, and cook times.Use the following chart as a guide for preset cooking.

Item	Food Category	Quantity
P01	**Fresh Vegetables** From room temperature. Put food into microwave safe dish. Add 2 tablespoons water to 1-2 cups, add 4 tablespoons water to 3-4 cups. Cover the dish, leaving an air ventilation. Stir and let stand 3 mins after cooking.	1-4 cups 1 cup for 100 g (Sensor cooking)
P02	**Frozen Vegetables** From frozen temperature. Place in microwave-safe container Add 2 tablespoons water to 1-2 cups, add 4 tablespoons water to 3-4 cups. Cover the dish, leaving an air ventilation. Stir and let stand 3 min after cooking.	1-4 cups 1 cup for 100 g (Sensor cooking)
P03	**Oatmeal** Place in microwave-safe container and add water depends on package directions adds water cover with plastic wrap and fold back one edge about 1/4” (6 mm) to make a vent.Place container in the center of the oven. After cooking stir with spoon or whisk until uniform.	1-4 serving 1 serving for 35 g (Sensor cooking)
P04	**Frozen Entrée** Remove entrée from package and loosen film covering on 3 sides of the container leaving one of the short sides still attached. Loosely cover with film.Allow the 10 and 20 oz (283 and 568 g) entrees to stand 3 minutes.	10 oz, 20 oz, (283 g, 568 g) (Sensor cooking)
P05	**Potato-Larger** Enter 1-4 pieces, 10-12 oz (283-340 g) each. Pierce each potato several times with a fork. Place on paper towel on turntable center. Let stand 5 minutes after cooking.	1-4 pieces/ 1 piece
P06	**Potato-Small** Enter 1-16 pieces, 3-5 oz (85-142 g) each. Pierce each potato several times with a fork. Place on paper towel on turntable center. Let stand 5 minutes after cooking.	1-16 pieces/ 1 piece

Popcorn

2.75, 3.0 or 3.5 oz /bag or 78, 85, 99 g/bag

- Do not use regular paper bags or glassware
- Pop only one package of popcorn at a time.
- Follow manufacturer's instructions when using a microwave popcorn popper.
- Listen for popping to slow to one pop every 1 or 2 seconds, and then stop the cycle.
- Do not reppop unpopped kernels.
- For best results, use fresh bags of popcorn.
- Cooking results may vary by brand and fat content.

NOTE: Follow the instructions provided by the microwave popcorn manufacture.

Reheat

Times and cooking powers have been preset for reheating a number of food types. Use the following chart as a guide.

Item	Food Category	Quantity
P01	**Dinner plate** Place food on plate. Cover with plastic wrap and vent. Let stand 2-3 minutes after reheating.	Large Small (Sensor Cooking)
P02	**Reheat Pizza** Place on paper towel lined microwave-safe plate.	1-3 slices (Sensor Cooking)
P03	**Soup** Place in microwave-safe container. Cover with plastic wrap and vent. Stir and let stand 2-3 minutes after reheating.	1-4 cups (237-946 ml)
P04	**Beverage** Do not cover.	1-4 cups (237-946 ml)

Soften

Soften function may be used to soften your food. Times and cooking powers have been preset for a number of food types. Use the following chart as a guide.

Item	Food Category	Quantity
P01	**Butter** Unwrap and place in microwave-safe container.	0.5-2.0 sticks/0.5 stick (57-227 g)
P02	**Ice Cream** Unwrap and place in microwave-safe container.	16-64 oz/16 oz (454-1814 g)
P03	**Cream Cheese** Unwrap and place in microwave-safe container.	3 oz, 8 oz (85 g, 227 g)

Melt

Melt function may be used to melt your food. Times and cooking powers have been preset for a number of food types.

Use the following chart as a guide.

Item	Food Category	Quantity
P01	**Butter** Unwrap and place in microwave-safe container.	0.5-2.0 sticks/0.5 stick (57-227 g)
P02	**Chocolate Chips** Unwrap and place in microwave-safe container	4-12 oz/4 oz (113-340 g)

Keep Warm

This function allows you to keep your dishes warm.

1. Press "Keep Warm" button
2. Press keypad 1-4 button to select suitable time, then press START button to start. Default time is 30 min, maximum time is 60 min.

Auto Defrost

- For optimal result, food should be 0oF (-18oC) or colder when defrosting.
- Unwrap foods and remove lids (from fruit juice) before defrosting.
- Shallow packages will defrost more quickly than deep blocks.
- Separate food pieces as soon as possible during or at the end of the cycle for more even defrosting.
- Foods left outside the freezer for more than 20 minutes or frozen ready-made food should not be defrosted using the Defrost feature but should be defrosted manually.
- Use small pieces of aluminum foil to shield parts of food such as chicken wings leg tips, and fish tails. See the “Aluminum Foil and Metal” section first.
- Times and cooking powers have been preset for defrosting a number of food types.

Item	Food Category	Weight
P01	Manual Defrost	----------
P02	Poultry	0.2 lbs-6.6 lbs (90 g-3000 g)
P03	Meat	0.2 lbs-6.6 lbs (90 g-3000 g)
P04	Fish	0.2 lbs-6.6 lbs (90 g-3000 g)

Use the following chart as a guide when defrosting poultry, meat or fish

DEFROST PREPARATION CHART	
POULTRY	
Chicken: whole and cut up **Cornish hens**	Place in a microwave safe container, chicken breast side up. Remove giblets from whole chicken.
MEAT	
Beef: ground, steaks, roast, stew **Lamb:** stew and chops **Pork:** chops, ribs, roasts, sausage	The narrow or fatty areas of irregular-shaped cuts should be shielded with foil before defrosting. Do not defrost less than 1/4 lb (113 g) or two 4 oz (113 g) patties. Place all meats in a microwave-safe container.
FISH	
Fillets, Steaks, Whole, Shellfish	Place in a microwave-safe container.

Broil

The Broil function uses a cal rod thermal element that heats quickly to broil a variety of foods.

- Use the broil accessory to place food closer to the broil element for faster grilling.
- Oven cavity and door will become very hot during broil element use. The use of oven mitts is recommended.
- Use an oven proof pan to catch drippings.
- The broil accessory and pan will become very hot. Use oven mitts to grasp pan for removal. To avoid damage, do not place hot pan directly on heat-sensitive surfaces.
- The turntable must be in place when using the broil accessory.
- For best results, apply light amount of cooking oil to broil accessory.

Examples of Broil Times

Item	Food Category	Weight
	Toast	
	Cut the bread into slices and place on the broil accessory	5-5, 1/2 min

To use:

1. Place broil accessory securely on pan and place both on the turntable. Then position food on rack and close the door.
2. Touch Broil,“00:30” will appear in the display. Enter the length of time to grill in minutes and seconds.
3. Touch START/+30 Sec.
   Broil time will count down in the display.

Combi

Using with the wire rack accessory, the function allows to have combi cooking. Times and cooking powers have been preset for a number of food types. Use the following chart as a guide.

Item	Function
C01	**MW: 10s Broil: 23s**
C02	**MW: 18s Broil: 15s**

MICROWAVE OVEN CARE

General Cleaning

IMPORTANT: Before cleaning, make sure all controls are off and the microwave oven is cool. Always follow label instructions on cleaning products.

Soap, water, and a soft cloth or sponge are suggested unless otherwise noted.

MICROWAVE OVEN CAVITY

To avoid damage to the microwave oven cavity, do not use soap-filled scouring pads, abrasive cleaners, steel-wool pads, gritty washcloths, or some recycled paper towels.

To avoid damage to stainless steel models, rub in direction of grain.

The area where the microwave oven door and frame touch when closed should be kept clean.

Average soil

- Mild, nonabrasive soaps and detergents:
  Rinse with clean water and dry with soft, lint-free cloth.

Heavy soil

- Mild, nonabrasive soaps and detergents:
  Heat 1 cup (250 mL) of water for 2 to 5 minutes in microwave oven. Steam will soften soil. Rinse with clean water and dry with soft, lint-free cloth.

Odors

- Lemon juice or vinegar:
  Heat 1 cup (250 mL) of water with 1 tbs (15 mL) of either lemon juice or vinegar for 2 to 5 minutes in microwave oven.

Microwave Inlet Cover

To avoid arcing and microwave oven damage, the microwave inlet cover (see the “Parts and Features” section) should be kept clean.

- Wipe with wet cloth.

MICROWAVE OVEN DOOR AND EXTERIOR

The area where the microwave oven door and frame touch when closed should be kept clean.

- Mild, nonabrasive soaps and detergents:
  Rinse with clean water and dry with soft, lint-free cloth.
- Glass cleaner and paper towels or nonabrasive plastic scrubbing pad:
  Apply glass cleaner to towel, not directly to surface.

CONTROL PANEL

- Sponge or soft cloth and water:
  Dampen sponge with water and wipe panel. Dry with soft cloth.
- To avoid damage to the control panel, do not use chemical or abrasive cleansers.

TURNTABLE

Replace turntable immediately after cleaning. Do not operate the microwave oven without the turntable in place.

- Mild cleanser and scouring pad
- Dishwasher

TROUBLESHOOTING

First try the solutions suggested here. If you need further assistance or more recommendations that may help you avoid a service call, refer to the warranty, or visit **www.kitchenaid.com/owners**, or in Canada **www.kitchenaid.ca/owners.**

Contact us by mail with any questions or concerns at the address below:

In the U.S.A.:

KitchenAid Brand Home Appliances
Customer eXperience Centre
553 Benson Road
Benton Harbor, MI 49022-2692

In Canada:

KitchenAid Brand Home Appliances
Customer eXperience Centre
220-6750 Century Ave.
Mississauga, Ontario L5N 0B7

Please include a daytime phone number in your correspondence.

If you experience	Recommended Solutions
Nothing will operate	**Check the following:** ■ **Household fuse or circuit breaker:** If a household fuse has blown or a circuit breaker has tripped, replace the fuse or reset the circuit breaker. If the problem continues, call an electrician.
Microwave oven will not operate	**Check the following:** ■ **Magnetron:** Try to heat 1 cup (250 mL) of cold water for 2 minutes at 100% cooking power. If water does not heat, try the steps in the bullets below. If microwave oven still does not operate, call for service. ■ **Door:** Firmly close door. On some models, if a packaging spacer is attached to the inside of the door, remove it, then firmly close door. If a message about the door appears in the display, the door has been closed for 5 minutes or more without the microwave oven being started. This occurs to avoid unintended starting of the microwave oven. Open and close the door, then start the cycle. ■ **Stop (Unlock):** Make sure Stop/Unlock is OFF. Make sure Demo mode (on some models) is OFF.
Microwave oven makes humming noise	■ This is normal and occurs when the power supply in the magnetron cycles on.
Microwave oven door looks wavy	■ This is normal and will not affect performance.
Turntable will not operate	**Check the following:** ■ **Turntable:** Make sure turntable is correct side up and is sitting securely on the turntable support. See the “Turntable” section. ■ **Turntable support:** Remove turntable. Remove and clean turntable hub, support, and rollers. Replace hub, support, and turntable. Place 1 cup (250 mL) of water on the turntable, then restart microwave oven. If it still is not working, call for service. For information on warranty, please visit **www.kitchenaid.com/owners,** or in Canada **www.kitchenaid.ca/owner**. Do not operate the microwave oven without turntable and turntable support working properly.
Turntable alternates rotation directions	■ This is normal and depends on motor rotation at the beginning of the cycle.
Display shows messages	■ A flashing “0:00” means there has been a power failure. Reset the clock.
Display shows time countdown, but the microwave oven is not operating	**Check the following:** ■ **Timer:** See the “Timer” section.
Tones are not sounding	**Check the following:** ■ **Tones:** See the “Tones” section.
Cooking times seem too long	**Check the following:** ■ **Cooking power:** See the “Power” section. ■ **Amount of food:** Larger amounts of food need longer cooking times. ■ **Voltage:** Have a qualified electrician check the electrical system in the home.
Odor coming from microwave oven during convection and/or grill cooking	■ This is normal for the first few convection and/or grill cycles. The odor will dissipate with repeated use.

If you experience	Recommended Solutions
Radio, TV, or cordless phone interference	**Check the following:** ■ **Proximity:** Move the receiver away from the microwave oven or adjust the radio or TV antenna. If the microwave oven is plugged into the same outlet, try a different outlet for the electronic device. ■ **Soil:** Make sure the microwave oven door and sealing surfaces are clean. ■ **Frequency:** Some 2.4 GHz based cordless phones and home wireless networks may experience static or noise while microwave oven is ON. Use a corded phone, a different frequency cordless phone, or avoid using these items during microwave oven operation.

ASSISTANCE OR SERVICE

If you need service:

For information on warranty, please visit **www.kitchenaid.com/owners**, or in Canada **www.kitchenaid.ca/owners**.

If you need replacement parts:

If you need to order replacement parts, we recommend that you use only factory specified parts. These factory specified parts will fit right and work right because they are made with the same precision used to build every new KitchenAid appliance.

To locate factory specified parts in your area, call us or your nearest KitchenAid designated service center.

In the U.S.A.

Call the KitchenAid Customer eXperience Center toll-free: **1-800-422-1230** or visit our website at **www.kitchenaid.com/owners**.

Our consultants provide assistance with:

- Scheduling of service. KitchenAid appliances designated service technicians are trained to fulfill the product warranty and provide after-warranty service anywhere in the United States.
- Features and specifications on our full line of appliances.
- Referrals to local KitchenAid appliance dealers.
- Installation information.
- Use and maintenance procedures.
- Accessory and repair parts sales.
- Specialized customer assistance (Spanish speaking, hearing impaired, limited vision, etc.).

For further assistance:

If you need further assistance, you can write to KitchenAid with any questions or concerns at:

KitchenAid Brand Home Appliances
Customer eXperience Center
553 Benson Road
Benton Harbor, MI 49022-2692

Please include a daytime phone number in your correspondence.

In Canada

Call the KitchenAid Customer eXperience Center toll-free: **1-800-807-6777** or visit our website at **www.kitchenaid.ca/owners.**

Our consultants provide assistance with:

- Scheduling of service. KitchenAid appliances designated service technicians are trained to fulfill the product warranty and provide after-warranty service anywhere in Canada.
- Features and specifications on our full line of appliances.
- Referrals to local KitchenAid appliance dealers.
- Use and maintenance procedures.
- Accessory and repair parts sales.

For further assistance:

If you need further assistance, you can write to KitchenAid with any questions or concerns at:

KitchenAid Brand Home Appliances
Customer eXperience Centre
200–6750 Century Ave.
Mississauga, Ontario L5N 0B7

Please include a daytime phone number in your correspondence.

Replacement Parts

Glass Turntable

Part Number W11664476

Turntable Hub
Part Number W11815766

Turntable Support and Rollers

Part Number W11815765

SÉCURITÉ DU FOUR À MICRO-ONDES

Votre sécurité et celle des autres sont très importantes.

Nous avons fourni de nombreux messages de sécurité importants dans ce manuel et sur votre appareil. Lisez et respectez toujours tous les messages de sécurité.



Ceci est le symbole d'alerte de sécurité.

Ce symbole vous avertit des dangers potentiels qui peuvent tuer ou blesser vous et les autres.

Tous les messages de sécurité suivent le symbole d'alerte de sécurité et le mot "DANGER" ou "AVERTISSEMENT". Ces mots signifient :

⚠ DANGER — **Vous pouvez être tué ou gravement blessé si vous ne suivez pas immédiatement les instructions.**

⚠ AVERTIR — **Vous pouvez être tué ou gravement blessé si vous ne suivez pas les instructions.**

Tous les messages de sécurité vous indiquent quel est le danger potentiel, comment réduire les risques de blessure et ce qui peut arriver si les instructions ne sont pas suivies.

INSTRUCTIONS DE SÉCURITÉ IMPORTANTES

Lors de l'utilisation d'appareils électriques, des précautions de sécurité de base doivent être respectées, y compris les suivantes :

AVERTIR: Pour réduire les risques de brûlures, de choc électrique, d'incendie, de blessures corporelles ou d'exposition à une énergie micro-onde excessive :

- Lisez toutes les instructions avant d'utiliser le four à micro-ondes.
- Lisez et suivez les "PRÉCAUTIONS POUR ÉVITER UNE EXPOSITION POSSIBLE À UNE ÉNERGIE MICRO-ONDE EXCESSIVE" spécifiques qui se trouvent à la page 21.
- Le four à micro-ondes doit être mis à la terre. Connectez-le uniquement à une prise correctement mise à la terre. Voir les "INSTRUCTIONS DE MISE À LA TERRE" dans la section "INSTRUCTIONS D'INSTALLATION".
- Installez ou placez le four à micro-ondes uniquement conformément aux instructions d'installation fournies.
- Certains produits tels que les œufs entiers dans leur coquille et les récipients scellés – par exemple, les bocaux en verre fermés – peuvent exploser et ne doivent pas être chauffés dans le four à micro-ondes.
- Utilisez le four à micro-ondes uniquement pour l'usage auquel il est destiné, comme décrit dans le manuel. N'utilisez pas de produits chimiques corrosifs ni de vapeurs dans le four à micro-ondes. Ce type de four est spécifiquement conçu pour chauffer, cuire ou sécher des aliments. Il n'est pas conçu pour un usage industriel ou de laboratoire.
- LE CONTENU CHAUD PEUT CAUSER DE GRAVES BRÛLURES. NE LAISSEZ PAS LES ENFANTS UTILISER LE FOUR À MICRO-ONDES. Soyez prudent lorsque vous retirez des articles chauds.

Ne faites pas fonctionner le four à micro-ondes si son cordon ou sa fiche est endommagé, s'il ne fonctionne pas correctement, ou s'il a été endommagé ou est tombé.

- Le four à micro-ondes doit être réparé uniquement par un personnel de service qualifié. Appelez une société de service agréée pour l'examen, la réparation ou le réglage.
- Ne couvrez ni ne bloquez aucune ouverture sur le four à micro-ondes.
- Ne rangez pas ce four à micro-ondes à l'extérieur.
- N'utilisez pas le four à micro-ondes près de l'eau – par exemple, près d'un évier de cuisine, dans un sous-sol humide, près d'une piscine ou d'endroits similaires.
- Ne plongez pas le cordon ni la fiche dans l'eau.
- Tenez le cordon éloigné des surfaces chauffées.
- Ne laissez pas le cordon pendre sur le bord d'une table ou d'un comptoir.
- Voir les instructions de nettoyage de la surface de la porte dans la section "Entretien du four à micro-ondes".
- Pour réduire les risques d'incendie dans la cavité du four :

-Ne faites pas cuire les aliments trop longtemps. Surveillez attentivement le four à micro-ondes lorsque du papier, du plastique ou d'autres matériaux combustibles sont placés à l'intérieur du four pour faciliter la cuisson.

-Retirez les attaches métalliques des sacs en papier ou en plastique avant de les placer dans le four.

-Si des matériaux à l'intérieur du four s'enflamment, maintenez la porte du four fermée, éteignez le four et débranchez le cordon d'alimentation, ou coupez l'alimentation au niveau du fusible ou du disjoncteur.

-N'utilisez pas la cavité à des fins de rangement. Ne laissez pas de produits en papier, des ustensiles de cuisine ou des aliments dans la cavité lorsqu'ils ne sont pas utilisés.

- Les aliments surdimensionnés ou les ustensiles métalliques surdimensionnés ne doivent pas être insérés dans un four à micro-ondes/grille-pain car ils pourraient créer un incendie ou un risque de choc électrique.
- Ne nettoyez pas avec des tampons à récurer métalliques. Des morceaux peuvent se détacher du tampon et toucher des pièces électriques, ce qui présente un risque de choc électrique.
- N'utilisez pas de produits en papier lorsque l'appareil fonctionne en mode grille-pain.
- Ne rangez aucun matériau, autre que les accessoires recommandés par le fabricant, dans ce four lorsqu'il n'est pas utilisé.
- Ne recouvrez pas les grilles ou toute autre partie du four avec du papier d'aluminium métallique. Cela provoquerait une surchauffe du four.
- Les liquides, tels que l'eau, le café ou le thé, peuvent être surchauffés au-delà du point d'ébullition sans sembler bouillir. Des bulles visibles ou une ébullition lorsque le récipient est retiré du four à micro-ondes ne sont pas toujours présentes.

CECI PEUT ENTRAÎNER UNE ÉBULLITION SUBITE DE LIQUIDES TRÈS CHAUDS LORSQUE LE RÉCIPIENT EST DÉPLACÉ OU QU'UNE CUILLÈRE OU UN AUTRE USTENSILE EST INSÉRÉ DANS LE LIQUIDE.

Pour réduire les risques de blessures corporelles :

– Ne surchauffez pas le liquide.

– Remuez le liquide avant et à mi-cuisson.

– N'utilisez pas de récipients à parois droites et à col étroit.

– Après chauffage, laissez le récipient reposer dans le four à micro-ondes pendant un court instant avant de le retirer.

– Soyez extrêmement prudent lorsque vous insérez une cuillère ou un autre ustensile dans le récipient.

CONSERVEZ CES INSTRUCTIONS

PRÉCAUTIONS POUR ÉVITER UNE EXPOSITION POSSIBLE À UNE ÉNERGIE MICRO-ONDE EXCESSIVE

(a) N'essayez pas de faire fonctionner ce four avec la porte ouverte, car un fonctionnement porte ouverte peut entraîner une exposition nocive à l'énergie micro-onde. Il est important de ne pas neutraliser ni modifier les verrouillages de sécurité.

(b) Ne placez aucun objet entre la face avant du four et la porte et ne laissez pas de saleté ou de résidus de nettoyant s'accumuler sur les surfaces d'étanchéité.

(c) Ne faites pas fonctionner le four s'il est endommagé. Il est particulièrement important que la porte du four se ferme correctement et qu'il n'y ait aucun dommage :

(1) à la porte (voilée),

(2) aux charnières et aux loquets (cassés ou desserrés),

(3) aux joints de porte et aux surfaces d'étanchéité.

(d) Le four ne doit être réglé ou réparé que par un personnel de service dûment qualifié.

Cet appareil est conforme à la norme ICES-001 d'Industrie Canada.

INSTALLATION D'INSTRUCTIONS

Unpacking

1. Videz le four à micro-ondes de tout matériau d'emballage.
2. Nettoyez l'intérieur avec un chiffon doux et humide.
3. Vérifiez qu'il n'y a pas de dommages, tels que :

- une porte qui n'est pas alignée correctement,
- des dommages autour de la porte, ou
- des bosses à l'intérieur ou à l'extérieur du four à micro-ondes.En cas de dommage, n'utilisez pas le four à micro-ondes avant qu'un technicien de service désigné ne l'ait vérifié et effectué les réparations nécessaires.

REMARQUE: Pour éviter d'endommager le four à micro-ondes, **ne retirez pas le couvercle de l'entrée micro-ondes.** Voir la section "Pièces et caractéristiques".

Exigences d'emplacement

⚠AVERTIR

DANGER DE POIDS EXCESSIF

Utilisez deux personnes ou plus pour déplacer et installer le four à micro-ondes.

Le non-respect de cette consigne peut entraîner des blessures au dos ou d'autres blessures.

IMPORTANT: Le côté des commandes du four à micro-ondes est le côté le plus lourd. Manipulez le four à micro-ondes avec précaution. Le poids du four à micro-ondes est supérieur à 35 lbs (15,9 kg).

- Placez le four à micro-ondes sur un chariot, un comptoir, une table ou une étagère suffisamment solide pour supporter le four à micro-ondes ainsi que les aliments et les ustensiles que vous y placez.

- Le four à micro-ondes doit être à une température supérieure à 50°F (10°C) pour un bon fonctionnement.

REMARQUE: Certains modèles peuvent être encastrés dans un mur ou une armoire en utilisant l'un des kits de finition listés dans la section "Assistance ou Service".

- La plaque arrière du four à micro-ondes doit être placée près du mur. La hauteur d'installation doit être supérieure à 916 mm.

- Assurez-vous que les pieds du four à micro-ondes sont en place pour assurer une bonne circulation d'air. Si les évents sont bloqués, un dispositif thermique sensible peut éteindre automatiquement le four à micro-ondes. Le four à micro-ondes devrait fonctionner correctement une fois refroidi.

Exigences électriques

⚠AVERTIR



DANGER DE CHOC ÉLECTRIQUE

Branchez sur une prise à 3 broches mise à la terre.

Ne retirez pas la broche de mise à la terre.

N'utilisez pas d'adaptateur.

N'utilisez pas de rallonge.

Le non-respect de ces instructions peut entraîner la mort, un incendie ou un choc électrique.

Respectez tous les codes et règlements en vigueur.

Exigences:

- Une alimentation électrique de 120 V, 60 Hz, CA uniquement, 15 A ou 20 A avec un fusible ou un disjoncteur.

Recommandations:

- Un fusible temporisé ou un disjoncteur temporisé.
- Un circuit séparé alimentant uniquement ce four à micro-ondes.

GINSTRUCTIONS DE MISE À LA TERRE

- **Pour tous les appareils à cordon:**
  Le four à micro-ondes doit être mis à la terre. En cas de court-circuit électrique, la mise à la terre réduit le risque de choc électrique en fournissant un fil d'évacuation pour le courant électrique. Le four à micro-ondes est équipé d'un cordon avec un fil de terre et une fiche de terre. La fiche doit être branchée dans une prise correctement installée et mise à la terre.

AVERTIR: Une utilisation incorrecte de la fiche de terre peut entraîner un risque de choc électrique. Consultez un électricien ou un réparateur qualifié si les instructions de mise à la terre ne sont pas entièrement comprises, ou si vous doutez que le four à micro-ondes soit correctement mis à la terre.

N'utilisez pas de rallonge. Si le cordon d'alimentation est trop court, faites installer une prise près du four à micro-ondes par un électricien ou un réparateur qualifié. Un cordon d'alimentation court est fourni pour réduire les risques d'emmêlement ou de trébuchement sur un cordon plus long.

CONSERVEZ CES INSTRUCTIONS

Pièces et caractéristiques

Ce manuel peut couvrir plusieurs modèles différents. Le modèle que vous avez acheté peut avoir certaines ou toutes les caractéristiques présentées ici. L'apparence de votre modèle particulier peut différer légèrement des illustrations de ce manuel.

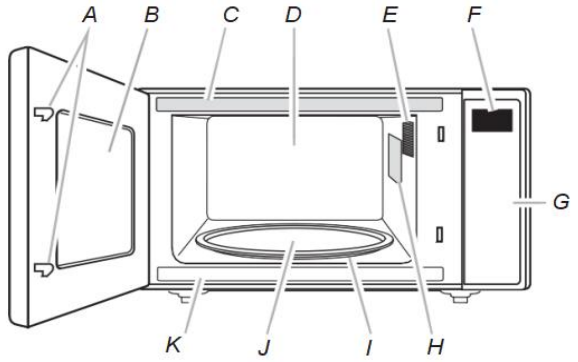

A. Système de verrouillage de la porte
B. Fenêtre
C. Étiquette du guide de cuisson
D. Panneau arrière
E. Lampe du four à micro-ondes
F. Affichage
G. Panneau de commande
*H. Couvercle de l'entrée micro-ondes**
I. Support de plateau tournant amovible
J. Plateau tournant en verre
K. Plaque du numéro de modèle et de série
Pièces et caractéristiques
Non illustrées : Élément de grill (sur le plafond de la cavité)

***REMARQUE:** Pour éviter d'endommager le four à micro-ondes, ne retirez pas le couvercle de l'entrée micro-ondes. Voir la section "Pièces et caractéristiques".

Plateau tournant

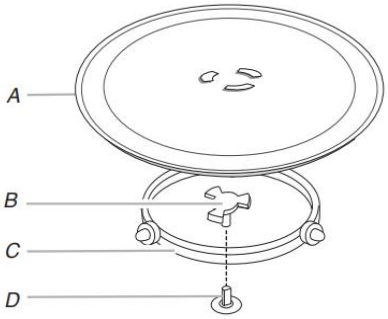

A. Plateau tournant
B. Moyeu
C. Support
D. Arbre

Le plateau tournant peut tourner dans les deux sens pour aider à cuire les aliments plus uniformément. Pour de meilleurs résultats de cuisson, ne faites pas fonctionner le four à micro-ondes sans le plateau tournant en place. Voir la section « Assistance ou service » pour commander à nouveau les pièces.

Pour installer:
1. Placez le support sur le fond de la cavité du four à micro-ondes.
2. Placez le plateau tournant sur le support. Insérez les cales courbes surélevées au centre du fond du plateau tournant entre les trois branches du moyeu. Les rouleaux du support doivent s'insérer à l'intérieur de la rainure du fond du plateau tournant.

Élément De Grill

Le four à micro-ondes utilise un élément thermique à tige calorifugée pour le grill. La cavité du four à micro-ondes et la porte deviendront chaudes. Voir la section "Pièces et caractéristiques". L'utilisation de gants de four est recommandée

Accessoires De Grill

Grille de grill

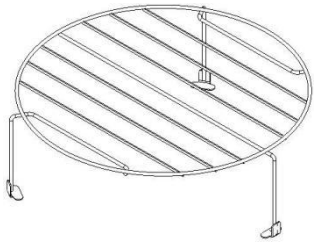

Grille de grill et plateau tournant

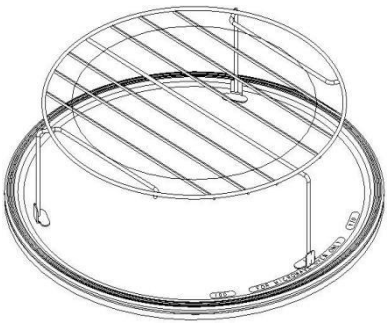

COMMANDES DU FOUR À MICRO-ONDES



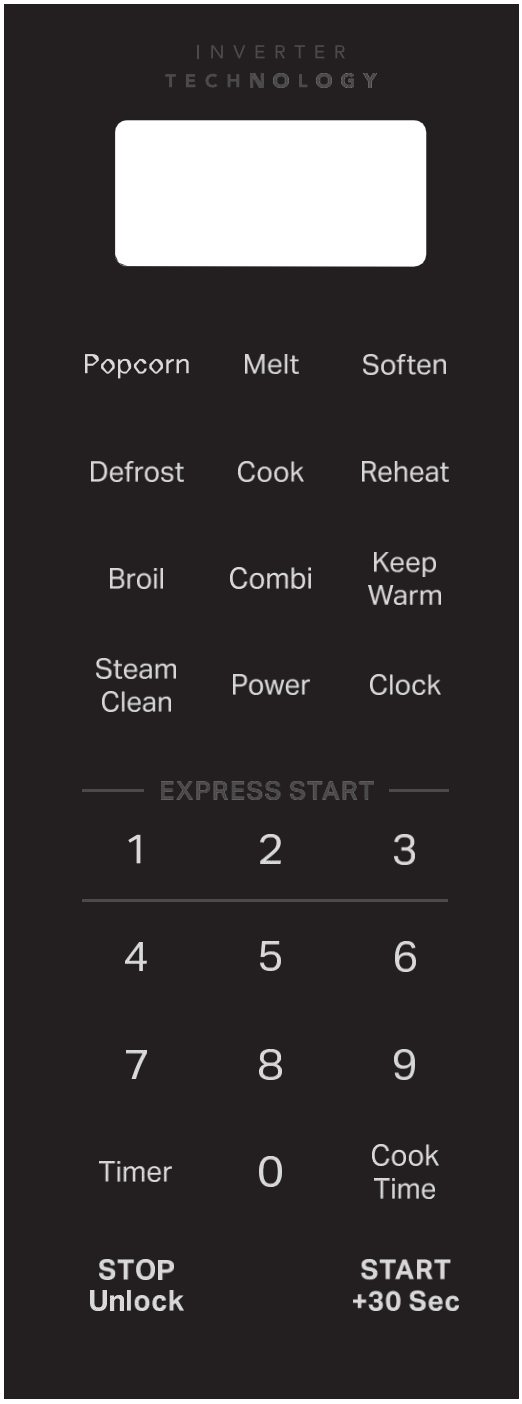

Affichage

Lorsque l'alimentation est fournie pour la première fois au four à micro-ondes, "12 Hr" apparaît sur l'affichage. L'utilisateur peut appuyer sur le bouton Clock (Horloge) pour changer le format 12 ou 24 heures.

Appuyez sur le bouton START (Démarrage) pour confirmer. L'écran affiche alors "00:00".

Mode veille

Lorsqu'aucune fonction n'est utilisée, le four à micro-ondes passe en mode veille.
Après la sélection d'une fonction, appuyez sur le bouton STOP/UNLOCK (Arrêt/Déverrouillage) pour quitter la sélection de fonction. Si vous appuyez à nouveau sur le bouton STOP/UNLOCK, il sera sans effet car le mode de cuisson n'est pas activé.
Lorsque le mode de cuisson est activé et que l'utilisateur appuie sur le bouton STOP/UNLOCK, les fonctions STOP/UNLOCK sont déclenchées en même temps. Appuyez à nouveau sur le bouton STOP/UNLOCK pour annuler la fonction et revenir en mode veille.

Activation/désactivation du son

Cette fonction permet à l'utilisateur d'activer/désactiver tous les sons émis par l'appareil, y compris les pressions de boutons, les avertissements, les alarmes et même les retours sonores de fin. Appuyez sur le bouton Keep Warm (Maintien au chaud) et maintenez-le enfoncé pendant 3 secondes pour activer le mode silencieux ; maintenez à nouveau le bouton enfoncé pendant 3 secondes pour rétablir le son.

Fin de cuisson

Lorsque la cuisson est terminée, l'écran affiche le texte "End" (Fin). Un bip sonore de rappel retentit.
1. Après la fin de la cuisson, si vous appuyez sur le bouton STOP/UNLOCK, retirez les aliments et refermez la porte, l'interface affiche l'horloge et passe en mode d'ouverture de porte en 1 étape.
2. Si vous ne retirez pas les aliments dans les 30 minutes, l'écran affiche "END" en continu pendant 30 minutes, puis revient automatiquement en mode veille et se déverrouille après 30 minutes, et passe en mode d'ouverture de porte en 1 étape.
3. Lampe éteinte, ventilateur fonctionne pendant 1 minute et l'écran affiche "FAn".

Horloge

Le four à micro-ondes doit être en mode veille.

1. Appuyez une fois sur le bouton Clock (Horloge) pour entrer dans le réglage de l'horloge. (En mode veille)
2. Appuyez sur les touches numériques 0-9 pour régler l'heure.
3. Appuyez sur les touches numériques 0-9 pour régler les minutes.
4. Appuyez sur le bouton START (Démarrage) ou CLOCK (Horloge) pour confirmer le réglage.

Démarrage rapide

Appuyez sur la touche numérique 1, 2 ou 3 pour une cuisson directe à 100% de puissance pendant 1 min, 2 min ou 3 min. Pas besoin d'appuyer sur le bouton START (Démarrage) pour confirmer.

REMARQUE: Cette fonction ne peut être active qu'en mode veille.

Minuteur

Pour régler:

1. Appuyez sur le bouton Timer (Minuteur)
2. Appuyez sur les touches numériques 0-9 pour entrer le temps souhaité.
3. Appuyez sur le bouton START (Démarrage). Lorsque le temps réglé est écoulé, le minuteur se termine.

REMARQUE: Cette fonction ne peut être réglée qu'en mode veille.

Instructions du clavier numérique

Touche	Fonction	Instructions
Minuteur	Régler le minuteur	To set the timer, follow the instructions below: **1.** Appuyez sur le bouton TIMER (Minuteur), il affiche 30:00. **2.** Appuyez sur les touches numériques 0-9 pour sélectionner les valeurs du minuteur. (00:01-60:00) **3.** Appuyez sur le bouton START (Démarrage) pour confirmer. **REMARQUE:** Le four à micro-ondes doit être en mode veille. Lorsque le minuteur atteint la fin du compte à rebours sur laffichage, appuyez sur la touche STOP/UNLOCK pour annuler le minuteur. En mode veille et lorsque electroaimant est verrouille, une simple pression sur la touche STOP/UNLOCK deverrouille ectroaimant pendant 10 secondes ; une double pression annule le minuteur.
Puissance	Régler la puissance de cuisson	Pour régler la puissance de cuisson, suivez les instructions ci-dessous : 1. En mode veille, appuyez sur le bouton Cook Time (Durée de cuisson). La durée par défaut affichée est "00:00". 2. Appuyez sur les touches numériques pour entrer la durée souhaitée, de 0:01 à 90:00. 3. Appuyez sur le bouton Power (Puissance) pour confirmer ; l'écran affiche alors le niveau de puissance par défaut "10 0". 4. Appuyez sur les touches numériques ou sur le bouton Power (Puissance) pour régler le niveau de puissance. 5. Appuyez sur le bouton START (Démarrage) et le four commence à fonctionner.
Durée de cuisson	Régler la durée de cuisson	Pour régler la durée de cuisson, suivez les instructions ci-dessous: 1. En mode veille, appuyez sur le bouton Power (Puissance). Le niveau de puissance par défaut est "100". 2. Appuyez sur les touches numériques ou sur le bouton Power (Puissance) pour régler le niveau de puissance. 3. Appuyez sur le bouton Cook Time (Durée de cuisson) o START pour confirmer ; l'écran affiche "00:00". 4. Appuyez sur les touches numériques pour régler la durée souhaitée, de 0:01 à 90:00. 5. Appuyez sur le bouton START (Démarrage) et le four commence à fonctionner.
DÉMARRAGE	Ajouter 30 secondes (+30 Sec)	Le bouton START (Démarrage) peut être utilisé de deux manières: 1. Pour démarrer le four à micro-ondes en mode veille avec une cuisson de 30 secondes à PLEINE puissance. 2. Pour augmenter la durée de cuisson par paliers de 30 secondes. Chaque pression ajoute 30 secondes.
DÉMARRAGE	Fonction Démarrer (+30 Sec)	Appuyez sur le bouton START (Démarrage) pour lancer toute fonction de cuisson. Si la cuisson est interrompue par l'ouverture de la porte, appuyez sur le bouton START (Démarrage) après avoir refermé la porte pour reprendre le cycle.
ARRÊT/ DÉVERROUILLAGE	Fonction Pause/Arrêt du four	Le bouton STOP/UNLOCK (Arrêt/Déverrouillage) interrompt toute fonction du four à micro-ondes, à l'exception de l'horloge. Le four s ' éteint également lorsque la porte est ouverte.Lorsque la porte est ouverte, le(s) élément(s) chauffant(s) s ' éteignent, mais la lampe du four reste allumée.Fermez la porte et appuyez sur le bouton START (Démarrage) pour reprendre le cycle programmé.
Horloge	Régler l'horloge	Cette fonction permet de régler l'horloge. 1. En mode veille, appuyez sur le bouton Clock (Horloge) ; l ' heure actuelle s ' affiche à l'écran. Sinon, l'heure par défaut "00:00" s'affiche. 2. Appuyez sur les touches numériques 0-9 pour régler l'heure. 3. Appuyez sur le bouton START/+30 Sec (Démarrage/+30 sec) ou sur Clock (Horloge) pour confirmer.
ARRÊT/ DÉVERROUILLAGE	Ouverture de porte en 2 étapes	Ce four à micro-ondes est équipé d ' une fonction d ' ouverture de porte en 2 étapes pour éviter toute ouverture accidentelle. Le bouton STOP/UNLOCK (Arrêt/Déverrouillage) peut être utilisé pour mettre en pause ou annuler la fonction pendant ou après la cuisson. Le bouton STOP/UNLOCK (Arrêt/Déverrouillage) peut être utilisé pour l ' ouverture en 2 étapes: 1. Une fois la durée de cuisson réglée et le bouton START (Démarrage) enfoncé, l'icône de verrouillage de porte s'affiche à l'écran.

Touche	Fonction	Instructions
		2. Pour ouvrir le four : ■ Appuyez sur STOP/UNLOCK (Arrêt/Déverrouillage). ■ Tirez la poignée de la porte. **REMARQUE:** Dès que vous appuyez sur le bouton STOP/UNLOCK (Arrêt/Déverrouillage) pour arrêter/mettre en pause une fonction, l'icône de verrouillage de porte disparaît pendant 10 secondes et vous pouvez tirer la poignée pour ouvrir la porte. L'icône réapparaît après 10 secondes et vous devez alors répéter les étapes 1 et 2 pour ouvrir la porte. **REMARQUE:** Lorsque l'appareil est mis sous tension après branchement, la fonction d'ouverture en 2 étapes n'est pas activée. Si un cycle de cuisson démarre après la fermeture de la porte, 2 étapes sont alors nécessaires pour ouvrir la porte. Une fois ces 2 étapes effectuées, si la porte est refermée sans qu'aucune puissance de cuisson ne soit appliquée, vous pouvez l'ouvrir en tirant simplement la poignée. **REMARQUE:** Ce four à micro-ondes est équipé d'une fonction d'ouverture de porte en 2 étapes pour éviter toute ouverture accidentelle. Lorsque les enfants n'ont pas accès à l'appareil, il est possible de désactiver cette fonction si elle n'est pas nécessaire. Désactiver/Activer la fonction d'ouverture en 2 étapes sur l'écran : Procédure pour désactiver la fonction d'ouverture de porte en 2 étapes : 1. Après avoir maintenu le bouton STOP/UNLOCK (Arrêt/Déverrouillage) enfoncé pendant 3 secondes, l'écran affiche "d1: 0". 2. Après avoir appuyé sur la touche "0", l'écran affiche "d1: 1". 3. Appuyez sur le bouton START (Démarrage) pour confirmer. **REMARQUE:** DI (Désactiver) **REMARQUE:** Si vous débranchez le four à micro-ondes, il mémorise la dernière opération. Vous n'aurez pas besoin de désactiver ou d'activer à nouveau la fonction d'ouverture en 2 étapes. Procédure pour désactiver la fonction d'ouverture de porte en 2 étapes : 1. Après avoir maintenu le bouton STOP/UNLOCK (Arrêt/Déverrouillage) enfoncé pendant 3 secondes, "EA: 0" s'affiche à l'écran. 2. Après avoir appuyé sur la touche "0", "EA: 1" s'affiche à l'écran. 3. Appuyez sur le bouton START (Démarrage) pour confirmer. **REMARQUE:** EA (Activer) **IMPORTANT:** La désactivation de cette fonction ne doit être effectuée que lorsque le propriétaire en est certain et que les enfants ne sont pas présents.
0-9	Touches numériques	L'utilisateur peut appuyer sur les touches numériques 0 à 9 pour sélectionner la durée de cuisson, la catégorie d'aliment, le poids des aliments et le niveau de puissance.
0	Changement de langue d'affichage	La langue d'affichage peut être commutée entre l'anglais (En) et le français (Fr). La langue par défaut est l'anglais (En). **1.** En mode veille, maintenez la touche 0 enfoncée pendant 3 secondes pour passer en français. "Fr" s'affiche à l'écran. **2.** Maintenez à nouveau la touche 0 enfoncée pendant 3 secondes pour repasser en anglais. "En" s'affiche à l'écran. **3.** En mode français, les messages du menu s'affichent comme suit: -"End" s'affiche "Fin" à l'écran -"door" s'affiche "PrtE" à l'écran -"FAn" s'affiche "Air" à l'écran
8	Commutation des unités de poids	Le système peut être commuté entre les unités de poids impériales et métriques. Le mode par défaut est impérial. **1.** En mode veille, maintenez la touche 8 enfoncée pendant 3 secondes ; "ml" et "g" et "88:88" s'affichent pendant 3 secondes, puis retour en mode veille (mode métrique). **2.** Maintenez la touche 8 enfoncée pendant 3 secondes ; "Lbs" et "Oz" et "88:88" s'affichent pendant 3 secondes, puis retour en mode veille (mode impérial).

Touche	Fonction	Instructions
Maintien au chaud	Activer ou désactiver le signal sonore	Cette fonction permet d'activer ou de désactiver le signal sonore : 1. Appuyez sur le bouton Keep Warm (Maintien au chaud) et maintenez-le enfoncé pendant 3 secondes pour activer le mode silencieux ; l'icône MUTE OFF s'affiche à l'écran. 2. Maintenez à nouveau le bouton enfoncé pendant 3 secondes pour rétablir le son.
Maintien au chaud	Maintien au chaud	Cette fonction permet de maintenir vos plats au chaud. Pour utiliser: 1. En mode veille, appuyez sur le bouton Keep Warm (Maintien au chaud) ; la durée par défaut "30:00" s'affiche à l'écran. 2. Appuyez sur le bouton Keep Warm (Maintien au chaud) ou sur les touches 1-4 pour sélectionner 15 min, 30 min, 45 min ou 60 min. 3. Appuyez sur le bouton START (Démarrage). **REMARQUE:** Le cycle de maintien au chaud dure 15 min (30 min par défaut) ; la durée maximale est de 60 min.
Maïs soufflé	Maïs soufflé	Pour utiliser le préréglage Popcorn, suivez les instructions ci-dessous: 1. En mode veille, appuyez plusieurs fois sur le bouton Popcorn (Popcorn) pour sélectionner la taille du sachet. 2. Appuyez sur le bouton START (Démarrage).
Décongélation	Décongélation	La fonction Décongélation permet de décongeler les aliments surgelés. P01 – Décongélation manuelle: 1. Appuyez sur le bouton Defrost (Décongélation) ; P01 s'affiche à l'écran. (En mode veille) 2. Appuyez sur le bouton START (Démarrage) pour confirmer. La durée par défaut "00:00" s'affiche à l'écran. 3. Appuyez sur les touches numériques 0-9 pour régler la durée de décongélation (de 00:01 à 90:00). 4. Appuyez sur le bouton START (Démarrage). P02-P04 – Décongélation automatique : 1. Appuyez deux fois sur le bouton Defrost (Décongélation) ; P02 s'affiche à l'écran. (En mode veille) 2. Appuyez sur le bouton Defrost (Décongélation) ou sur les touches 1-4 pour sélectionner la décongélation manuelle ou la catégorie d'aliment souhaitée. 3. Appuyez sur le bouton START (Démarrage) pour confirmer ; l'écran affiche 0.2 ou 90. 4. Appuyez sur les touches numériques pour régler le poids souhaité. 5. Appuyez sur le bouton START (Démarrage).
Réchauffer	Réchauffer	Pour réchauffer à l'aide des fonctions préréglées, suivez les instructions ci-dessous : 1. Appuyez sur le bouton Reheat (Réchauffer) ; P01 s'affiche à l'écran. (En mode veille) 2. Appuyez sur le bouton Reheat (Réchauffer) ou sur les touches 1-4 pour sélectionner la catégorie d'aliment. P01...P04. 3. Appuyez sur le bouton START (Démarrage). **REMARQUE:** Consultez la section Reheat (Réchauffer) de ce guide pour la catégorie d'aliment ou reportez-vous à l'autocollant sur la face avant du four. 4. Cuisson par capteur : Un capteur dans le four à micro-ondes détecte l'humidité dégagée par les aliments pendant le chauffage et ajuste la durée de cuisson en conséquence. (Pour une cuisson sans capteur, l'écran affiche le poids par défaut. Appuyez sur les touches 0-9 pour régler le poids souhaité. Appuyez sur le bouton START)
Cuisson	Cuisson	Pour le mode Cuisson, il n'est pas nécessaire de régler le temps et la puissance ; suivez les instructions ci-dessous : 1. Appuyez sur le bouton Cook (Cuisson) ; P01 s'affiche à l'écran. (En mode veille) 2. Appuyez sur les touches 1-6 ou sur le bouton Cook (Cuisson) pour sélectionner une catégorie d'aliment. Consultez la section Cook Menu (Menu de cuisson) de ce guide pour la catégorie d'aliment ou reportez-vous à l'autocollant sur la face avant du four. 3. Appuyez sur le bouton START (Démarrage).

Touche	Fonction	Instructions
Ramollir	Ramollir	La fonction Soften (Ramollir) est utilisée pour ramollir les aliments. Pour utiliser: **1.** En mode veille, appuyez sur le bouton Soften (Ramollir) ; P01 s'affiche à l'écran. **2.** Appuyez sur le bouton Soften (Ramollir) ou sur les touches 1-3 pour sélectionner une catégorie d'aliment ; consultez la section Soften (Ramollir) de ce guide ou reportez-vous à l'autocollant sur la porte du four. Appuyez sur le bouton START (Démarrage) pour confirmer. **3.** Utilisez les touches 0-9 pour régler la quantité. **4.** Appuyez sur le bouton START (Démarrage).
Faire fondre	Faire fondre	La fonction Melt (Faire fondre) est utilisée pour faire fondre les aliments. Pour utiliser: **1.** En mode veille, appuyez sur le bouton Melt (Faire fondre) ; P01 s'affiche à l'écran. **2.** Appuyez sur le bouton Melt (Faire fondre) ou sur les touches 1-2 pour sélectionner une catégorie d'aliment ; consultez la section Melt (Faire fondre) de ce guide ou reportez-vous à l'autocollant sur la porte du four. Appuyez sur le bouton START (Démarrage) pour confirmer. **3.** Utilisez les touches 0-9 pour régler la quantité. **4.** Appuyez sur le bouton START (Démarrage).
Nettoyage à la vapeur	Cycle de nettoyage automatique	Le cycle de nettoyage permet de nettoyer la cavité du four à micro-ondes. **1.** Placez 1 tasse d'eau (~250 mL) au centre de la cavité. **2.** Appuyez sur le bouton Steam Clean (Nettoyage à la vapeur) ; la durée par défaut "11:00" s'affiche à l'écran. **3.** Appuyez sur le bouton START (Démarrage) pour lancer la fonction. (Après le cycle de chauffage de l'eau (8 min), la lampe et le ventilateur de la cavité s'éteignent ; le compte à rebours s'affiche.) **REMARQUE :** Veuillez suivre les conseils et suggestions de la section Steam Clean (Nettoyage à la vapeur).
Grill	Cuisson au grill	Cette fonction permet une cuisson au grill. Pour utiliser: **1.** En mode veille, appuyez sur le bouton Broil (Grill) ; la durée par défaut "00:30" s'affiche à l'écran. **2.** Appuyez sur les touches 0-9 pour régler la durée de cuisson, de 0:01 à 90:00. **3.** Appuyez sur le bouton START/+30 Sec (Démarrage/+30 sec).
Combiné	Combiné	Cette fonction permet une cuisson combinée (micro-ondes + grill). Pour utiliser: **1.** En mode veille, appuyez sur le bouton Combi (Combiné) ; "C01" s'affiche par défaut à l'écran. **2.** Appuyez sur le bouton Combi (Combiné) ou sur les touches 1-2 pour sélectionner une catégorie d'aliment ; consultez la section Combi (Combiné) de ce guide ou reportez-vous à l'autocollant sur la porte du four. **3.** Appuyez sur le bouton START/+30 Sec (Démarrage/+30 sec) ; l'écran affiche 00:00. **4.** Appuyez sur les touches 0-9 pour régler la durée de cuisson, de 0:01 à 90:00. **5.** Appuyez sur le bouton START/+30 Sec (Démarrage/+30 sec). **REMARQUE :** — Assurez-vous que les ustensiles utilisés sont compatibles avec le micro-ondes et résistants à la chaleur lorsque vous utilisez cette fonction. — N'utilisez pas d'ustensiles en plastique pendant le grill, ils fondraient. Les articles en bois ou en papier ne conviennent pas non plus. — Attention, ne touchez pas l'élément de grill.

UTILISATION DU FOUR À MICRO-ONDES

Un magnétron dans le four à micro-ondes produit des micro-ondes qui se réfléchissent sur le sol, les parois et le plafond métalliques et traversent le plateau tournant et les ustensiles de cuisson appropriés pour atteindre les aliments. Les micro-ondes sont attirées et absorbées par les molécules de graisse, de sucre et d'eau dans les aliments, ce qui les fait vibrer, produisant une friction et une chaleur qui cuisent les aliments.

- Pour éviter d'endommager le four à micro-ondes, ne vous appuyez pas sur la porte et ne laissez pas les enfants se balancer sur la porte du four.
- Pour éviter d'endommager le four à micro-ondes, ne faites pas fonctionner le four à micro-ondes lorsqu'il est vide.
- Les biberons et les pots de nourriture pour bébés ne doivent pas être chauffés dans le four à micro-ondes.
- Les vêtements, fleurs, fruits, herbes, bois, courges et le papier, y compris les sacs en papier kraft et les journaux, ne doivent pas être séchés dans le four à micro-ondes.
- La cire de paraffine ne fond pas dans le four à micro-ondes car elle n'absorbe pas les micro-ondes.
- Utilisez des gants de four ou des maniques lorsque vous retirez des récipients du four à micro-ondes.
- Ne faites pas trop cuire les pommes de terre. À la fin du temps de cuisson recommandé, les pommes de terre doivent être légèrement fermes. Laissez reposer les pommes de terre pendant 5 minutes. Elles finiront de cuire pendant le repos.
- Ne faites pas cuire et ne réchauffez pas d'œufs entiers dans leur coquille. L'accumulation de vapeur à l'intérieur des œufs entiers peut les faire éclater, ce qui nécessite un nettoyage important de la cavité du four. Couvrez les œufs pochés et laissez-les reposer.

Caractéristiques des aliments

Lors de la cuisson aux micro-ondes, la quantité, la taille et la forme, la température initiale, la composition et la densité des aliments affectent les résultats de cuisson.

Quantité d'aliments

Plus il y a d'aliments à chauffer à la fois, plus le temps de cuisson nécessaire est long. Vérifiez la cuisson et ajoutez de petites augmentations de temps si nécessaire.

Taille et forme

Les morceaux d'aliments plus petits cuisent plus rapidement que les plus grands, et les aliments de forme uniforme cuisent plus uniformément que les aliments de forme irrégulière.

Température initiale

Les aliments à température ambiante chauffent plus rapidement que les aliments réfrigérés, et les aliments réfrigérés chauffent plus rapidement que les aliments surgelés.

Composition et densité

Les aliments riches en matières grasses et en sucre atteignent une température plus élevée et chauffent plus rapidement que les autres aliments. Les aliments lourds et denses, comme la viande et les pommes de terre, nécessitent un temps de cuisson plus long qu'un aliment léger et poreux de même taille, comme le gâteau.

Directives de cuisson

Couvrir

Couvrir les aliments aide à retenir l'humidité, à raccourcir le temps de cuisson et à réduire les éclaboussures. Utilisez le couvercle fourni avec les ustensiles de cuisson. Si un couvercle n'est pas disponible, vous pouvez utiliser du papier ciré, des essuie-tout ou un film plastique adapté aux fours à micro-ondes. Le film plastique doit être replié à un coin pour créer une ouverture permettant à la vapeur de s'échapper. La condensation sur la porte et les surfaces de la cavité est normale pendant les cuissons intenses.

Remuer et retourner

Remuer et retourner les aliments permet de redistribuer la chaleur uniformément pour éviter la surcuisson des bords extérieurs. Remuez de l'extérieur vers le centre. Si possible, retournez les aliments du bas vers le haut.

Disposition

Pour chauffer des aliments de forme irrégulière ou de taille différente, placez les parties les plus fines et les articles plus petits vers le centre. Pour cuire plusieurs articles de même taille et forme, disposez-les en couronne, en laissant le centre de la couronne vide.

Perçage

Avant de chauffer, utilisez une fourchette ou un petit couteau pour percer les aliments qui ont une peau ou une membrane, comme les pommes de terre, les jaunes d'œufs, les foies de volaille, les hot-dogs et les saucisses. Piquez à plusieurs endroits pour permettre à la vapeur de s'échapper.

Protection

Utilisez de petits morceaux plats de papier d'aluminium pour protéger les parties minces des aliments de forme irrégulière, les os et les aliments tels que les ailes de poulet, les extrémités de cuisses et les queues de poisson. Consultez d'abord la section "Papier d'aluminium et métal".

Temps de repos

Les aliments continuent à cuire par conduction naturelle de la chaleur même après la fin du cycle de cuisson aux micro-ondes. La durée du temps de repos dépend du volume et de la densité des aliments.

Ustensiles de cuisson et vaisselle

Les ustensiles de cuisson et la vaisselle doivent tenir sur le plateau tournant. Utilisez toujours des gants de four ou des maniques lors de la manipulation, car tout plat peut devenir chaud en raison de la chaleur transférée par les aliments. N'utilisez pas d'ustensiles de cuisson ni de vaisselle avec des ornements dorés ou argentés. Utilisez le tableau suivant comme guide, puis effectuez un test avant utilisation.

Matière	Recommandations
Papier d'aluminium, Métal	Voir la section "Papier d'aluminium et métal".
Plat à rissoler	Le fond doit être à au moins 3/16" (5 mm) au-dessus du plateau tournant. Suivez les recommandations du fabricant.
Verre céramique, Verre	Acceptable pour une utilisation.
Porcelaine, Faïence	Suivez les recommandations du fabricant.
Mélamine	Suivez les recommandations du fabricant.
Papier : Essuie-tout, Vaisselle, Serviettes	Utilisez du papier non recyclé et ceux approuvés par le fabricant pour une utilisation au four à micro-ondes.
Plastique : Films, Sacs, Couvercles, Vaisselle, Récipients	Utilisez ceux approuvés par le fabricant pour une utilisation au four à micro-ondes.
Poterie et Argile	Suivez les recommandations du fabricant.
Ustensiles de cuisson en silicone	Suivez les recommandations du fabricant.
Récipients en paille, en osier, en bois	Ne pas utiliser dans le four à micro-ondes.
Papier ciré	Acceptable pour une utilisation.

Pour tester la compatibilité micro-ondes des ustensiles ou de la vaisselle:

1. Placez l'ustensile ou la vaisselle dans le four à micro-ondes avec 1 tasse (250 mL) d'eau à côté.
2. Faites cuire à 100 % de puissance pendant 1 minute.

N'utilisez pas l'ustensile ou la vaisselle s'il devient chaud alors que l'eau reste froide.

Papier d'aluminium et métal

Utilisez toujours des gants de four ou des maniques lorsque vous retirez des plats du four à micro-ondes.
Le papier d'aluminium et certains métaux peuvent être utilisés dans le four à micro-ondes. En cas d'utilisation incorrecte, des arcs électriques (un éclair bleu) peuvent se produire et endommager le four.

Acceptables

Les grilles et les plats de cuisson fournis avec le four (sur certains modèles), le papier d'aluminium pour la protection et les thermomètres à viande approuvés peuvent être utilisés avec les consignes suivantes :

- Pour éviter d'endommager le four, ne laissez pas le papier d'aluminium ou le métal toucher les parois intérieures, le plafond ou le sol de la cavité.
- Utilisez toujours le plateau tournant.
- Pour éviter d'endommager le four, ne laissez pas les objets métalliques se toucher pendant la cuisson aux micro-ondes.

Ne pas utiliser

Les ustensiles de cuisine et les plats de cuisson en métal, l'or, l'argent, l'étain, les thermomètres à viande non approuvés, les brochettes, les attaches métalliques, les revêtements en aluminium comme les emballages de sandwich, les agrafes et les objets avec des ornements dorés ou argentés ou un vernis métallique ne doivent pas être utilisés dans le four à micro-ondes.

Pour une utilisation avec l'élément de grill

Utilisez la grille de grill surélevée fournie avec un plat résistant à la chaleur pour récupérer les jus.

Menu de cuisson

Le four à micro-ondes a été programmé avec des aliments courants pour micro-ondes, leurs quantités, puissances et temps de cuisson. Utilisez le tableau suivant comme guide pour la cuisson préréglée.

Article	Catégorie d'aliment	Quantité
P01	**Légumes frais** À température ambiante. Placez les aliments dans un plat adapté au micro-ondes. Ajoutez 2 cuillères à soupe d'eau pour 1-2 tasses, 4 cuillères à soupe d'eau pour 3-4 tasses. Couvrez le plat en laissant une ventilation. Remuez et laissez reposer 3 min après cuisson.	1-4 tasses (1 tasse pour 100 g) (Cuisson par capteur)
P02	**Légumes surgelés** À l'état surgelé. Placez dans un récipient adapté au micro-ondes. Ajoutez 2 cuillères à soupe d'eau pour 1-2 tasses, 4 cuillères à soupe d'eau pour 3-4 tasses. Couvrez le plat en laissant une ventilation. Remuez et laissez reposer 3 min après cuisson.	1-4 tasses (1 tasse pour 100 g) (Cuisson par capteur)
P03	**Flocons d'avoine** Placez dans un récipient adapté au micro-ondes et ajoutez de l'eau selon les instructions de l'emballage. Couvrez de film plastique et repliez un bord d'environ 1/4" (6 mm) pour créer une ventilation. Placez le récipient au centre du four. Après cuisson, remuez avec une cuillère ou un fouet jusqu'à obtenir une consistance uniforme.	1-4 portions (1 portion pour 35 g) (Cuisson par capteur)
P04	**Plat surgelé** Retirez le plat de son emballage et décollez le film sur 3 côtés du récipient en laissant un des petits côtés attaché. Recouvrez légèrement de film. Laissez reposer les plats de 10 et 20 oz (283 et 568 g) pendant 3 minutes.	10 oz, 20 oz (283 g, 568 g) (Cuisson par capteur)
P05	**Pommes de terre – grosse** Entrez 1-4 pièces ,10-12 oz (283-340 g) chacune. Percez chaque pomme de terre plusieurs fois avec une fourchette. Placez sur un essuie-tout au centre du plateau tournant. Laissez reposer 5 minutes après cuisson.	1-4 pièces / 1 pièce
P06	**Pommes de terre – petites** Entrez 1-16 pièces, 3-5 oz (85-142 g) chacune. Percez chaque pomme de terre plusieurs fois avec une fourchette. Placez sur un essuie-tout au centre du plateau tournant. Laissez reposer 5 minutes après cuisson.	1-16 pièces / 1 pièce

Maïs soufflé

2,75, 3,0 ou 3,5 oz/sachet ou 78, 85, 99 g/sachet
— N'utilisez pas de sacs en papier ordinaires ni de verrerie.
— Ne faites éclater qu'un seul sachet de popcorn à la fois.
— Suivez les instructions du fabricant lorsque vous utilisez un appareil à popcorn pour micro-ondes.
— Écoutez le rythme des éclats ; lorsqu'ils ralentissent à un éclat toutes les 1 ou 2 secondes, arrêtez le cycle.
— Ne faites pas éclater à nouveau les grains non éclatés.
— Pour de meilleurs résultats, utilisez des sachets de popcorn frais.
— Les résultats de cuisson peuvent varier selon la marque et la teneur en matières grasses.
REMARQUE: Suivez les instructions fournies par le fabricant de popcorn pour micro-ondes.

Réchauffer

Les durées et puissances de cuisson ont été préréglées pour réchauffer un certain nombre de types d'aliments. Utilisez le tableau suivant comme guide.

Article	Catégorie d'aliment	Quantité
P01	**Assiette de repas** Placez les aliments sur une assiette. Couvrez de film plastique et faites une ventilation. Laissez reposer 2 à 3 minutes après le réchauffage.	Grande Petite (Cuisson par capteur)
P02	**Réchauffer une pizza** Placez sur une assiette compatible micro-ondes recouverte d'un essuie-tout.	1-3 parts (Cuisson par capteur)
P03	**Soupe** Placez dans un récipient compatible micro-ondes. Couvrez de film plastique et faites une ventilation. Remuez et laissez reposer 2 à 3 minutes après le réchauffage..	1-4 tasses (237-946 ml)
P04	**Boisson** Ne pas couvrir.	1-4 tasses (237-946 ml)

Ramollir

La fonction Soften (Ramollir) peut être utilisée pour ramollir vos aliments. Les durées et puissances de cuisson ont été préréglées pour un certain nombre de types d'aliments. Utilisez le tableau suivant comme guide.

Article	Catégorie d'aliment	Quantité
P01	**Beurre** Déballez et placez dans un récipient compatible micro-ondes.	0,5-2,0 bâtonnets / 0,5 bâtonnet (57-227 g)
P02	**Glace** Déballez et placez dans un récipient compatible micro-ondes.	16-64 oz / 16 oz (454-1814 g)
P03	**Fromage à la crème** Déballez et placez dans un récipient compatible micro-ondes.	3 oz, 8 oz (85 g, 227 g)

Faire fondre

La fonction Melt (Faire fondre) peut être utilisée pour faire fondre vos aliments. Les durées et puissances de cuisson ont été préréglées pour un certain nombre de types d'aliments. Utilisez le tableau suivant comme guide.

Article	Catégorie d'aliment	Quantité
P01	**Beurre** Déballez et placez dans un récipient compatible micro-ondes.	0,5-2,0 bâtonnets / 0,5 bâtonnet (57-227 g)
P02	**Pépites de chocolat** Déballez et placez dans un récipient compatible micro-ondes.	4-12 oz / 4 oz (113-340 g)

Maintien au chaud

Cette fonction vous permet de maintenir vos plats au chaud.
1. Appuyez sur le bouton Keep Warm (Maintien au chaud).
2. Appuyez sur les touches 1-4 pour sélectionner la durée souhaitée, puis appuyez sur le bouton START (Démarrage) pour commencer. La durée par défaut est de 30 min, la durée maximale est de 60 min.

Décongélation automatique

— Pour un résultat optimal, les aliments doivent être à 0° F (-18° C) ou plus froids lors de la décongélation.
— Déballez les aliments et retirez les couvercles (des jus de fruits) avant la décongélation.
— Les emballages plats décongèlent plus rapidement que les blocs épais.
— Séparez les morceaux d'aliments dès que possible pendant ou à la fin du cycle pour une décongélation plus uniforme.
— Les aliments laissés hors du congélateur pendant plus de 20 minutes ou les plats préparés surgelés ne doivent pas être décongelés à l'aide de la fonction Décongélation, mais doivent être décongelés manuellement.
— Utilisez de petits morceaux de papier d'aluminium pour protéger certaines parties des aliments comme les ailes de poulet, les extrémités de cuisses et les queues de poisson. Consultez d'abord la section "Papier d'aluminium et métal".
— Les durées et puissances de cuisson ont été préréglées pour la décongélation d'un certain nombre de types d'aliments.

Article	Catégorie d'aliment	Poids
P01	Décongélation manuelle	----------
P02	Volaille	0.2 lbs-6.6 lbs (90 g-3000 g)
P03	Viande	0.2 lbs-6.6 lbs (90 g-3000 g)
P04	Poisson	0.2 lbs-6.6 lbs (90 g-3000 g)

Utilisez le tableau suivant comme guide pour la décongélation de la volaille, de la viande ou du poisson.

TABLEAU DE PRÉPARATION POUR LA DÉCONGÉLATION

VOLAILLE

Poulet: entier et en morceaux. **Poulets de Cornouailles**	Placez dans un récipient compatible micro-ondes, côté poitrine vers le haut. Retirez les abats du poulet entier.

VIANDE

Bœuf: haché, steaks, rôti, ragoût. **Agneau:** ragoût et côtelettes **Porc:** côtelettes, côtes, rôtis, saucisses.	Les zones étroites ou grasses des morceaux de forme irrégulière doivent être protégées avec du papier d'aluminium avant la décongélation. Ne décongelez pas moins de 1/4 lb (113 g) ou deux steaks hachés de 4 oz (113 g). Placez toutes les viandes dans un récipient compatible micro-ondes.

POISSON

Filets, steaks, poisson entier, crustacés.	Placez dans un récipient compatible micro-ondes.

Grill

La fonction Broil (Grill) utilise un élément thermique à tige calorifugée qui chauffe rapidement pour griller une variété d'aliments.
— Utilisez l'accessoire de grill pour placer les aliments plus près de l'élément de grill pour une cuisson plus rapide. La cavité du four et la porte deviendront très chaudes lors de l'utilisation de l'élément de grill. L'utilisation de gants de four est recommandée.
— Utilisez un plat résistant à la chaleur pour récupérer les jus. L'accessoire de grill et le plat deviendront très chauds. Utilisez des gants de four pour saisir le plat lors du retrait.
— Pour éviter tout dommage, ne placez pas le plat chaud directement sur des surfaces sensibles à la chaleur. Le plateau tournant doit être en place lors de l'utilisation de l'accessoire de grill.
— Pour de meilleurs résultats, appliquez une petite quantité d'huile de cuisson sur l'accessoire de grill.

Exemples de durées de grill

Article	Catégorie d'aliment	Poids
	Pain grillé	
	Coupez le pain en tranches et placez-les sur l'accessoire de grill.	5-5, 1/2 min

Pour utiliser:
1. Placez l'accessoire de grill solidement sur le plat et placez les deux sur le plateau tournant. Positionnez ensuite les aliments sur la grille et fermez la porte.
2. Appuyez sur Broil (Grill) ; "00:30" s'affiche à l'écran. Entrez la durée de grill en minutes et secondes.
3. Appuyez sur START/+30 Sec (Démarrage/+30 sec). Le temps de grill défile à l'écran.

Combiné

En utilisant l'accessoire de grille métallique, cette fonction permet une cuisson combinée. Les durées et puissances de cuisson ont été préréglées pour un certain nombre de types d'aliments. Utilisez le tableau suivant comme guide.

Article	Fonction
C01	**Micro-ondes : 10s Grill : 23s**
C02	**Micro-ondes : 18s Grill : 15s**

ENTRETIEN DU FOUR À MICRO-ONDES

Nettoyage général

IMPORTANT: Avant le nettoyage, assurez-vous que toutes les commandes sont éteintes et que le four à micro-ondes est froid. Suivez toujours les instructions sur les étiquettes des produits de nettoyage.
Du savon, de l'eau et un chiffon doux ou une éponge sont recommandés, sauf indication contraire.

CAVITÉ DU FOUR À MICRO-ONDES

Pour éviter d'endommager la cavité du four à micro-ondes, n'utilisez pas de tampons à récurer imbibés de savon, de nettoyants abrasifs, de tampons en laine d'acier, de chiffons de lavage rugueux ou d'essuie-tout recyclés.
Pour éviter d'endommager les modèles en acier inoxydable, frottez dans le sens du grain.
La zone où la porte du four à micro-ondes et le cadre se touchent lorsqu'ils sont fermés doit être maintenue propre.

Salissure légère

- Savons et détergents doux non abrasifs : Rincez à l'eau claire et séchez avec un chiffon doux non pelucheux.

Salissure importante

- Savons et détergents doux non abrasifs : Chauffez 1 tasse (250 mL) d'eau pendant 2 à 5 minutes dans le four à micro-ondes. La vapeur ramollira les salissures. Rincez à l'eau claire et séchez avec un chiffon doux non pelucheux.

Odeurs

- Jus de citron ou vinaigre : Chauffez 1 tasse (250 mL) d'eau avec 1 cuillère à soupe (15 mL) de jus de citron ou de vinaigre pendant 2 à 5 minutes dans le four à micro-ondes.

Couvercle de l'entrée micro-ondes

Pour éviter les arcs électriques et les dommages au four à micro-ondes, le couvercle de l'entrée micro-ondes (voir la section "Pièces et caractéristiques") doit être maintenu propre.

- Essuyez avec un chiffon humide.

PORTE ET EXTÉRIEUR DU FOUR À MICRO-ONDES

La zone où la porte du four à micro-ondes et le cadre se touchent lorsqu'ils sont fermés doit être maintenue propre.

- Savons et détergents doux non abrasifs :
  Rincez à l'eau claire et séchez avec un chiffon doux non pelucheux.
- Nettoyant pour vitres et essuie-tout ou tampon à récurer en plastique non abrasif:
  Appliquez le nettoyant sur l'essuie-tout, pas directement sur la surface.

PANNEAU DE COMMANDE

- Éponge ou chiffon doux et eau : Humidifiez l'éponge avec de l'eau et essuyez le panneau. Séchez avec un chiffon doux.
- Pour éviter d'endommager le panneau de commande, n'utilisez pas de nettoyants chimiques ou abrasifs.

PLATEAU TOURNANT

Replacez le plateau tournant immédiatement après le nettoyage. Ne faites pas fonctionner le four à micro-ondes sans le plateau tournant en place.

- Nettoyant doux et tampon à récurer
- Lave-vaisselle

DÉPANNAGE

Essayez d'abord les solutions suggérées ici. Si vous avez besoin d'une assistance supplémentaire ou de recommandations supplémentaires qui pourraient vous aider à éviter un appel de service, consultez la garantie ou visitez **www.kitchenaid.com/owners**, ou au Canada **www.kitchenaid.ca/owners**.

Contactez-nous par courrier pour toute question ou préoccupation à l'adresse suivante:

Aux États-Unis :

KitchenAid Brand Home Appliances
Customer eXperience Centre 553 Benson
Road Benton Harbor, MI 49022-2692

Au Canada:

KitchenAid Brand Home Appliances
Customer eXperience Centre 220-6750
Century Ave. Mississauga, Ontario L5N 0B7

Veuillez inclure un numéro de téléphone de jour dans votre correspondance.

Si vous rencontrez	Solutions recommandées
Rien ne fonctionne	**Vérifiez les points suivants :** ▪ **Fusible domestique ou disjoncteur:** Si un fusible domestique a grillé ou si un disjoncteur s'est déclenché, remplacez le fusible ou réarmez le disjoncteur. Si le problème persiste, appelez un électricien.
Le four à micro-ondes ne fonctionne pas	**Vérifiez les points suivants :** ▪ **Magnétron:** Essayez de chauffer 1 tasse (250 mL) d'eau froide pendant 2 minutes à 100 % de puissance de cuisson. Si l'eau ne chauffe pas, essayez les étapes ci-dessous. Si le four à micro-ondes ne fonctionne toujours pas, appelez le service après-vente. ▪ **Porte:** Fermez fermement la porte. Sur certains modèles, si une entretoise d'emballage est fixée à l'intérieur de la porte, retirez-la, puis fermez fermement la porte. Si un message concernant la porte apparaît à l'écran, la porte est restée fermée pendant 5 minutes ou plus sans que le four à micro-ondes ne soit démarré. Cela se produit pour éviter un démarrage involontaire du four. Ouvrez et fermez la porte, puis démarrez le cycle. ▪ **Arrêt (Déverrouillage):** Assurez-vous que Stop/Unlock (Arrêt/Déverrouillage) est désactivé. Assurez-vous que le mode Démo (sur certains modèles) est désactivé.
Le four à micro-ondes émet un bourdonnement	▪ Ce phénomène est normal et se produit lorsque l'alimentation du magnétron s'enclenche.
La porte du four à micro-ondes semble ondulée	▪ Ce phénomène est normal et n'affectera pas les performances.
Le plateau tournant ne fonctionne pas	**Vérifiez les points suivants:** ▪ **Plateau tournant :** Assurez-vous que le plateau tournant est orienté du bon côté et qu'il repose solidement sur le support du plateau tournant. Voir la section "Plateau tournant". ▪ **Support du plateau tournant:** Retirez le plateau tournant. Retirez et nettoyez le moyeu, le support et les rouleaux du plateau tournant. Replacez le moyeu, le support et le plateau tournant. Placez 1 tasse (250 mL) d'eau sur le plateau tournant, puis redémarrez le four. S'il ne fonctionne toujours pas, appelez le service après-vente. Pour des informations sur la garantie, veuillez visiter **www.kitchenaid.com/owners**, ou au Canada **www.kitchenaid.ca/owners.** Ne faites pas fonctionner le four à micro-ondes sans que le plateau tournant et le support du plateau tournant ne fonctionnent correctement.
Le plateau tournant alterne le sens de rotation	▪ Ce phénomène est normal et dépend de la rotation du moteur au début du cycle.
L'écran affiche des messages	▪ Un "0:00" clignotant signifie qu'il y a eu une coupure de courant. Réinitialisez l'horloge.
L'écran affiche le compte à rebours, mais le four à micro-ondes ne fonctionne pas	**Vérifiez les points suivants:** ▪ **Minuteur:** Voir la section "Minuteur".
Les signaux sonores ne retentissent pas	**Vérifiez les points suivants:** ▪ **Signaux sonores:** Voir la section "Signaux sonores".
Les temps de cuisson semblent trop longs	**Vérifiez les points suivants:** ▪ **Puissance de cuisson:** Voir la section "Puissance". ▪ **Quantité d'aliments:** De plus grandes quantités d'aliments nécessitent des temps de cuisson plus longs. ▪ **Tension:** Faites vérifier le système électrique de la maison par un électricien qualifié.
Odeur provenant du four à micro-ondes pendant la cuisson par convection et/ou au grill	▪ Ce phénomène est normal pour les premiers cycles de convection et/ou de grill. L'odeur disparaîtra avec une utilisation répétée.

Si vous rencontrez	Solutions recommandées
Interférences avec la radio, la télévision ou un téléphone sans fil	**Vérifiez les points suivants:** ■ **Proximité:** Éloignez le récepteur du four à micro-ondes ou ajustez l'antenne de la radio ou de la télévision. Si le four à micro-ondes est branché sur la même prise, essayez une autre prise pour l'appareil électronique. ■ **Saleté:** Assurez-vous que la porte du four à micro-ondes et les surfaces d'étanchéité sont propres. ■ **Fréquence:** Certains téléphones sans fil basés sur 2,4 GHz et les réseaux sans fil domestiques peuvent subir des parasites ou du bruit lorsque le four à micro-ondes est en marche. Utilisez un téléphone filaire, un téléphone sans fil d'une autre fréquence, ou évitez d'utiliser ces appareils pendant le fonctionnement du four à micro-ondes.

ASSISTANCE OU SERVICE

Si vous avez besoin d'un service:
Pour des informations sur la garantie, veuillez visiter **www.kitchenaid.com/owners**, ou au Canada **www.kitchenaid.ca/owners**.

Si vous avez besoin de pièces de rechange:
Si vous devez commander des pièces de rechange, nous vous recommandons d'utiliser uniquement des pièces spécifiées par l'usine. Ces pièces spécifiées par l'usine s'adapteront parfaitement et fonctionneront correctement car elles sont fabriquées avec la même précision que celle utilisée pour construire chaque nouvel appareil KitchenAid.
Pour localiser les pièces spécifiées par l'usine dans votre région, appelez-nous ou contactez le centre de service KitchenAid agréé le plus proche.

Aux États-Unis

Appelez le KitchenAid Customer eXperience Center au numéro gratuit: **1-800-422-1230** ou visitez notre site Web à l'adresse **www.kitchenaid.com/owners**.

Nos consultants fournissent une assistance pour:

- Planification du service. Les techniciens de service agréés KitchenAid sont formés pour respecter la garantie du produit et fournir un service après-garantie partout aux États-Unis.
- Caractéristiques et spécifications de notre gamme complète d'appareils.
- Recommandations de revendeurs KitchenAid locaux.
- Informations d'installation.
- Procédures d'utilisation et d'entretien.
- Vente d'accessoires et de pièces de réparation.
- Assistance client spécialisée (hispanophone, malentendants, malvoyants, etc.).

Pour une assistance supplémentaire:
Si vous avez besoin d'une assistance supplémentaire, vous pouvez écrire à KitchenAid pour toute question ou préoccupation à l'adresse suivante :

KitchenAid Brand Home Appliances Customer eXperience Center 553 Benson Road Benton Harbor, MI 49022-2692

Veuillez inclure un numéro de téléphone de jour dans votre correspondance.

Au Canada

Appelez le KitchenAid Customer eXperience Center au numéro gratuit: **1-800-807-6777** ou visitez notre site Web à l'adresse **www.kitchenaid.ca/owners**.

Nos consultants fournissent une assistance pour :

- Planification du service. Les techniciens de service agréés KitchenAid sont formés pour respecter la garantie du produit et fournir un service après-garantie partout au Canada.
- Caractéristiques et spécifications de notre gamme complète d'appareils.
- Recommandations de revendeurs KitchenAid locaux.
- Procédures d'utilisation et d'entretien.
- Vente d'accessoires et de pièces de rechange.

Pour une assistance supplémentaire:
Si vous avez besoin d'une assistance supplémentaire, vous pouvez écrire à KitchenAid pour toute question ou préoccupation à l'adresse suivante :

KitchenAid Brand Home Appliances Customer eXperience Centre 200 – 6750 Century Ave. Mississauga, Ontario L5N 0B7

Veuillez inclure un numéro de téléphone de jour dans votre correspondance.

Pièces de rechange

Plateau tournant en verre
Numéro de pièce W11664476

Moyeu du plateau tournant
Numéro de pièce W11815766

Support du plateau tournant et rouleaux
Numéro de pièce W11815765